Hudson Reed

Grifo de Pared

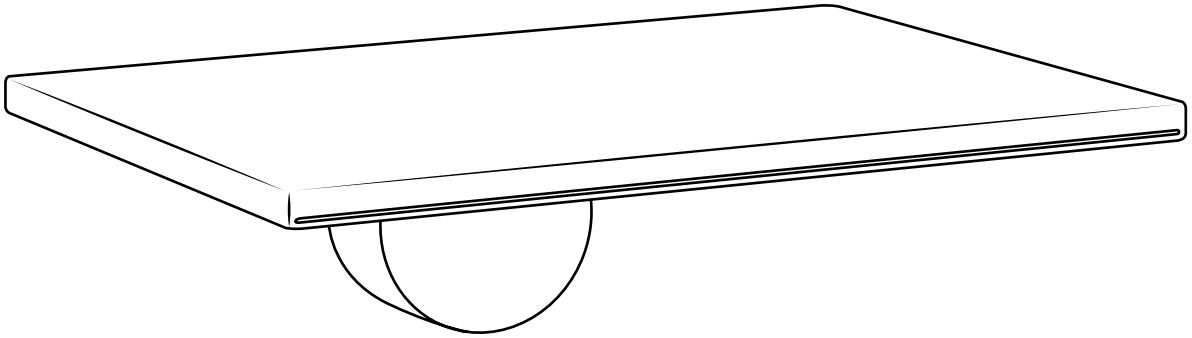

Guía de Instalación

Herramientas necesarias para completar la instalación:

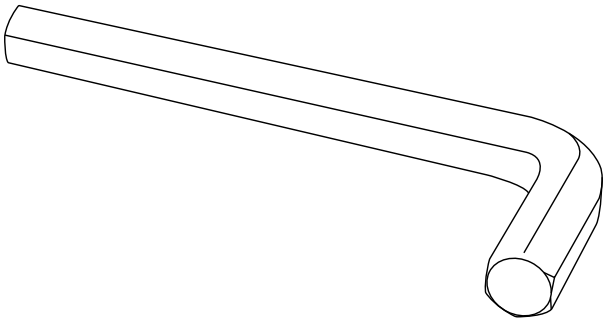

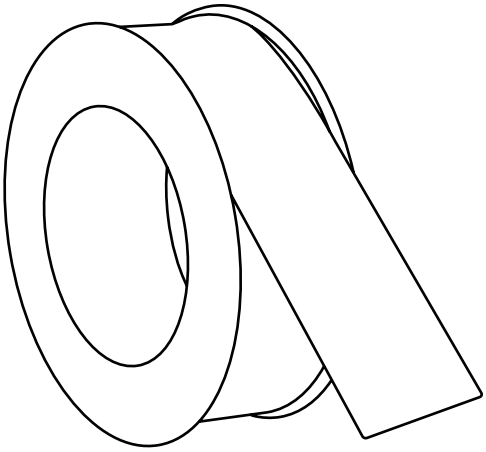

Piezas Suministradas:

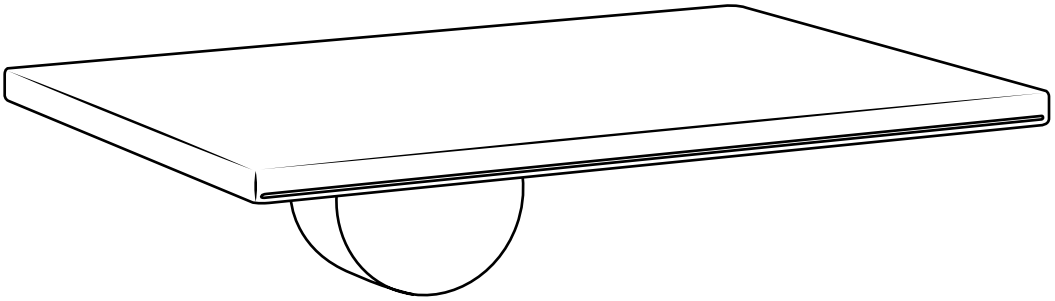

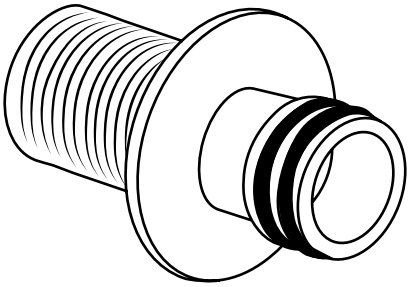

1

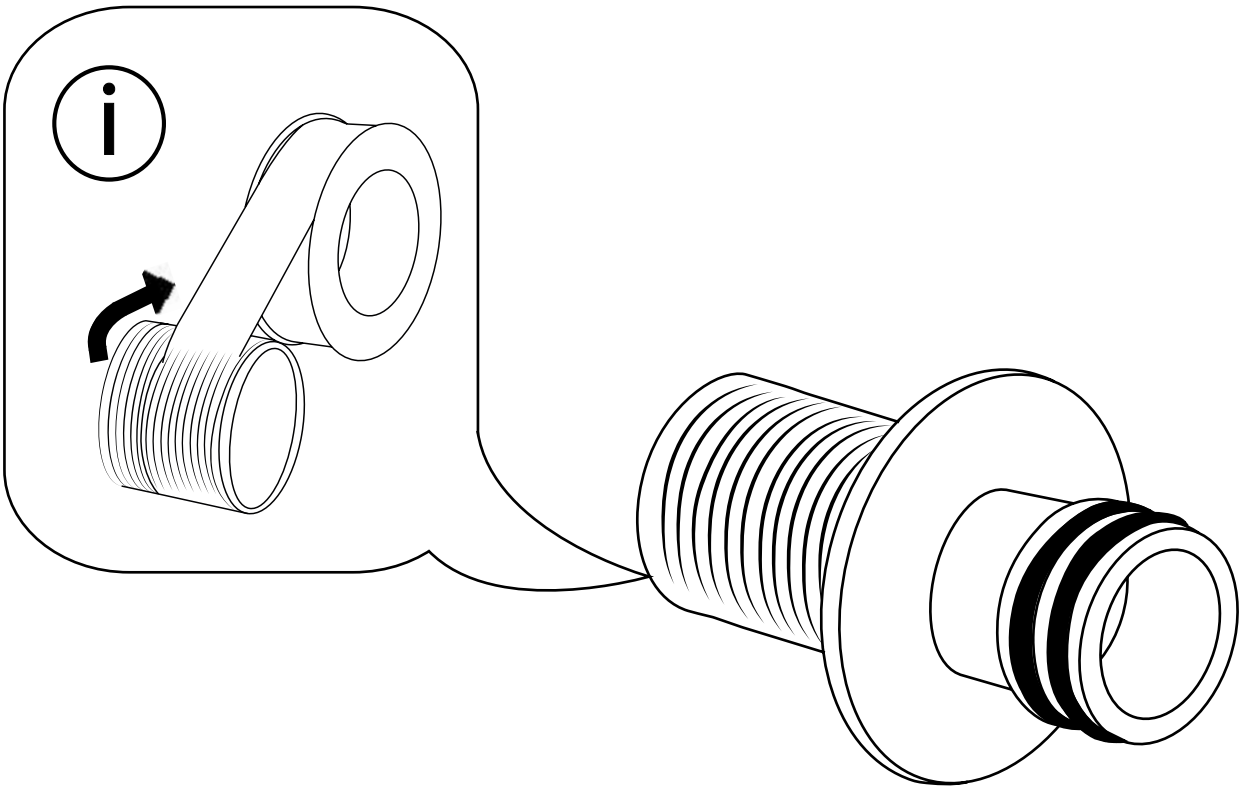

2

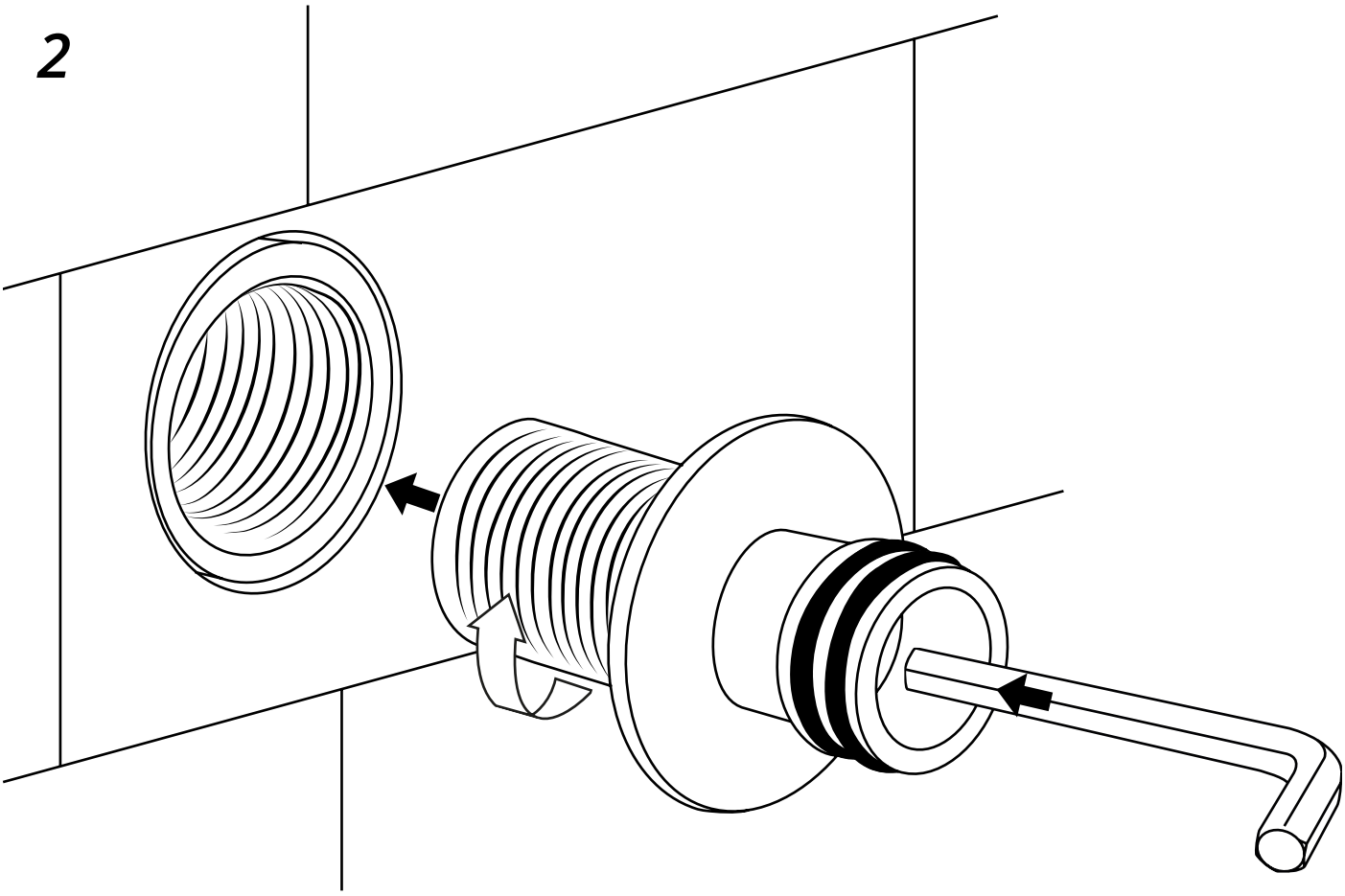

3

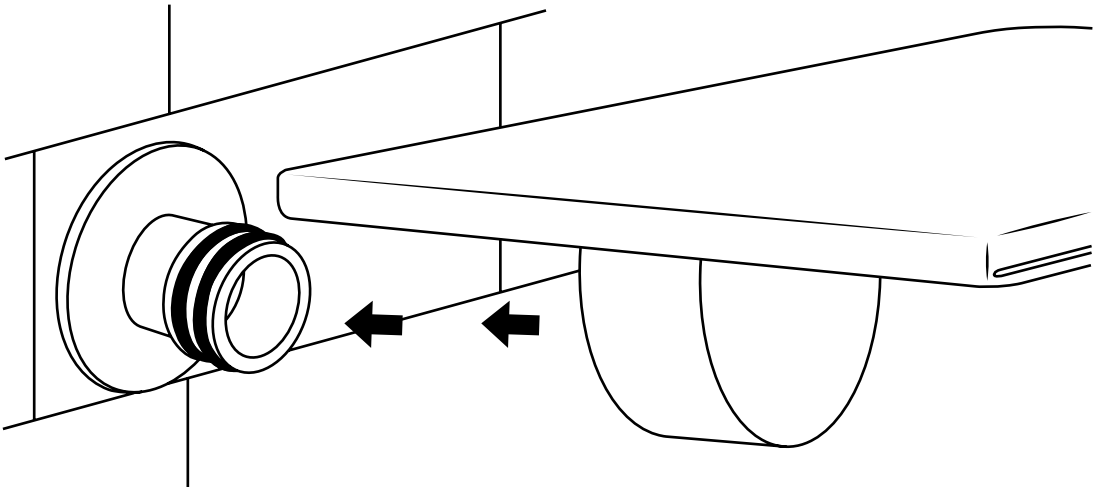

4

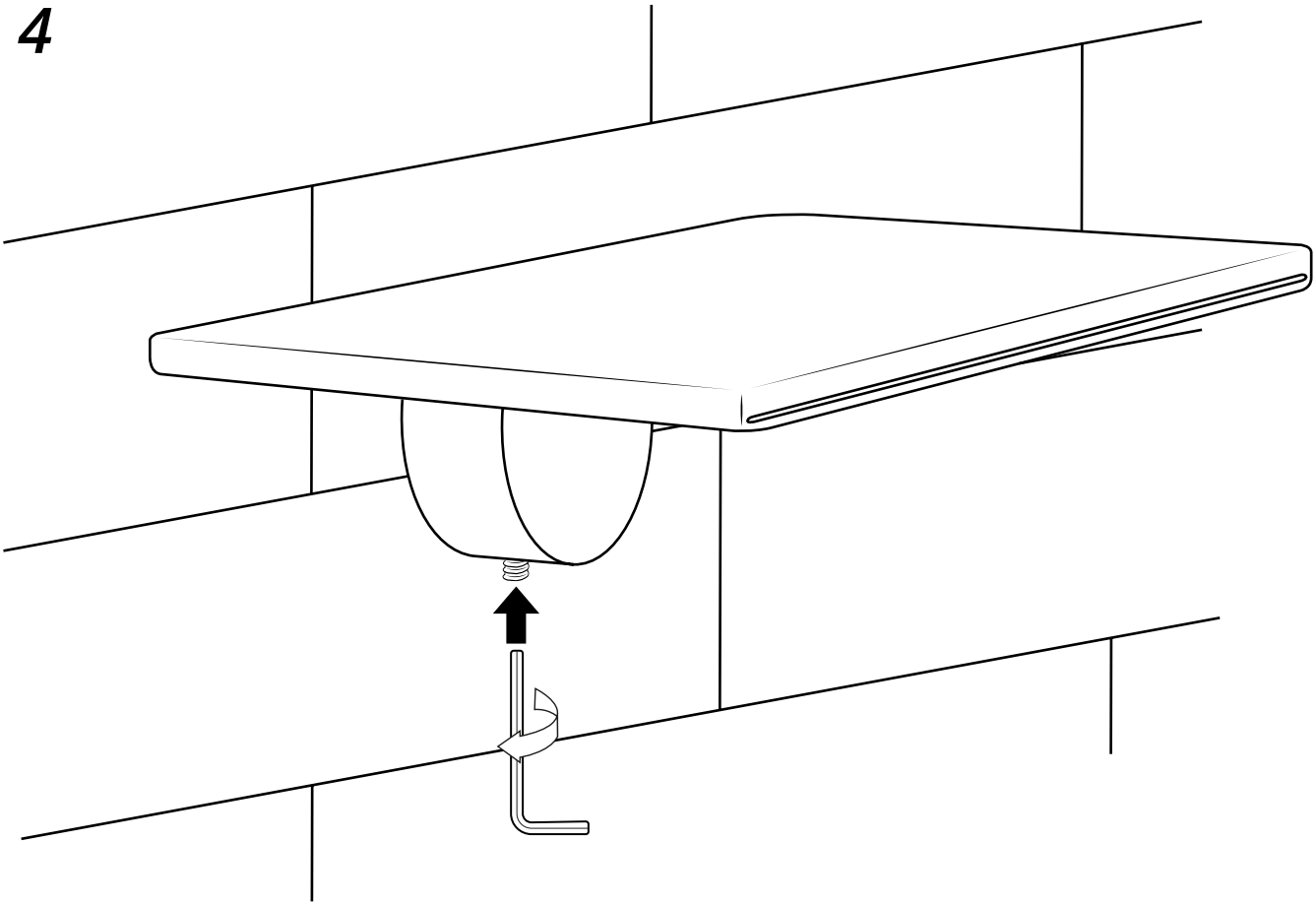

5

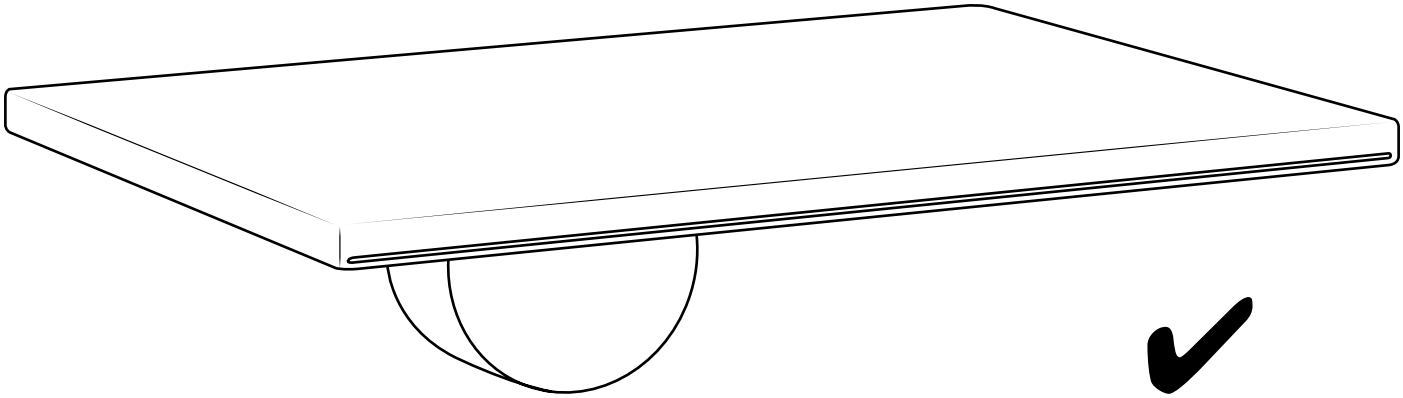

Para información adicional o si tiene algún problema con este producto, por favor contáctenos a través de nuestro sitio web.