INSTRUCCIONES DE MONTAJE DE CISTERNAS EMPOTRABLES

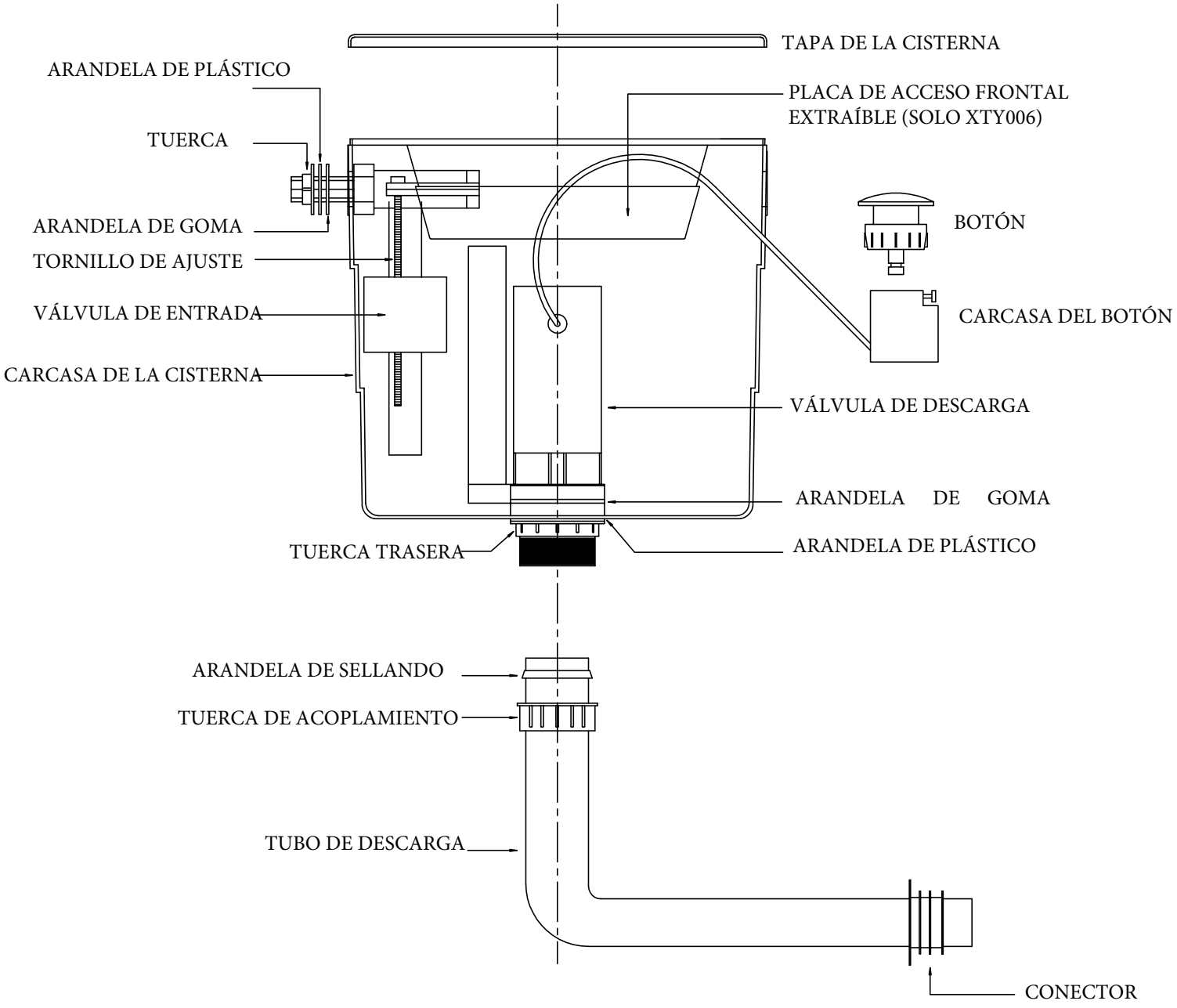

ENSAMBLE LA CISTERNA TAL Y COMO INDICADO ANTERIORMENTE MARQUE LA POSICIÓN DONDE DESEA MONTAR LA CISTERNA. UTILICE EL SOPORTE Y LOS AGUJEROS DE FIJACIÓN PARA FIJAR LA CISTERNA SOBRE EL INODORO O EN LA CAVIDAD DE LA PARED.

MARQUE EL TAMAÑO QUE SE REQUIERE PARA EL TUBO DE DESCARGA Y CÓRTELO CON UNA SIERRA DE DIENTES FINOS. CONECTE EL TUBO DE DESCARGA A LA CISTERNA CON LA TUERCA DE ACOPLAMIENTO Y LA ARANDELA.

MARQUE LA POSICIÓN DEL BOTÓN EN LA LA PARTE DELANTERA DE LA CARCASA SUPERIOR DEL INODORO O CONDUCTO. ASEGÚRESE DE QUE HAYA SUFICIENTE ESPACIO PARA LA CARCASA DEL BOTÓN DETRÁS DE LA CARCASA. FIJE EL BOTÓN EN SU POSICIÓN APRETANDO LA TUERCA TRASERA. ENGANCHE LA CARCASA DEL BOTÓN AL BOTÓN ASEGURÁNDOSE DE QUE EL CABLE NO ESTÉ DOBLADO.

EL NIVEL DEL AGUA EN LA CISTERNA PUEDE SER AJUSTADO GIRANDO EL TORNILLO DE AJUSTE DE LA VÁLVULA DE ENTRADA.

CONECTE LA TAZA DEL INODORO Y FÍJELA DE ACUERDO CON LAS INSTRUCCIONES DEL FABRICANTE.

INSTRUCCIONES DE RECORTE PARA INODOROS

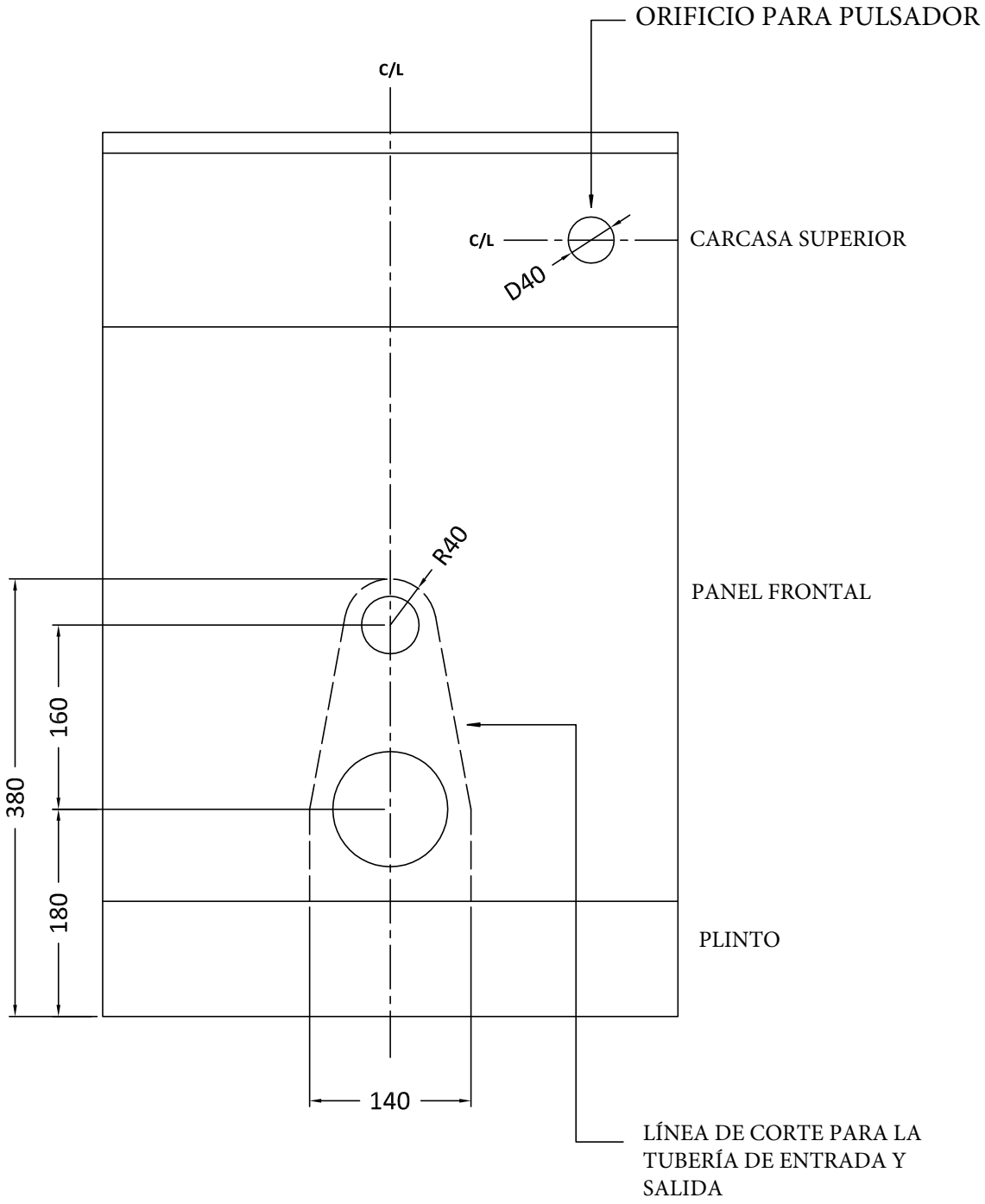

MARQUE LA ABERTURA EN EL PANEL FRONTAL PARA LA ENTRADA Y SALIDA DE LA TAZA DEL INODORO. SIGUIENDO LAS DIMENSIONES ANTERIORES, VERIFIQUE EL TAMAÑO DE LA TAZA ANTES DE CORTAR. **¡NO CORTE EL ZÓCALO INFERIOR!**

EL PULSADOR PUEDE SER COLOCADO EN LA CARCASA DELANTERA IZQUIERDA, A LA DERECHA O EN EL CENTRO. EL DIBUJO MUESTRA UNA POSICIÓN SUGERIDA EN EL LADO DERECHO. MARQUE EL PUNTO CENTRAL EN LA POSICIÓN DESEADA Y TALADRE UN ORIFICIO CON UN DIÁMETRO DE 40mm . FIJE EL BOTÓN ASEGURÁNDOSE DE QUE EL CABLE NO ESTÉ DOBLADO.

TODAS LAS SUPERFICIES/BORDES CORTADOS DEBEN SELLARSE PARA PREVENIR LA ENTRADA DE AGUA.