Guía de instalación de la Bañera de Inmersión

La Bañera de Inmersión incluye los siguientes componentes:
Bañera (apertura de la puerta en versión derecha o izquierda) con faldón frontal
Faldón lateral

<u>Otros Artículos Requeridos</u>
2 x kits de válvula de desagüe
Válvula termostática. DEBE INSTALARSE EN TODOS LOS CASOS
Mezclador de ducha para bañera.
Consulte las instrucciones de funcionamiento e Instrucciones de Instalación.

Posibles elementos adicionales:
Bomba de llenado rápido e interruptor de flujo para grifos.

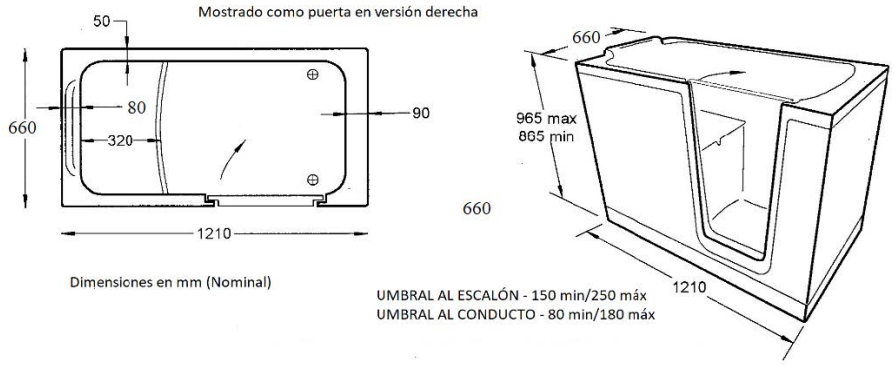

<u>NOTAS IMPORTANTES</u>

Esta bañera viene suministrada con 4 pies ajustables y tiene una capacidad de agua de 225 litros (bañera no ocupada) que puede requerir grifos asistidos por una bomba con un caudal mínimo de 17 litros / min. Únicamente use tuberías de cobre de 22 mm para mejorar el paso del agua. La bañera solo se llenará cuando el usuario haya entrado y haya cerrado la puerta, por lo tanto, los grifos deberán controlarse termostáticamente.

La instalación es parecida a la de una bañera estándar. Las 2 válvulas de desagüe y los 2 rebosaderos garantizan que la bañera se vacíe en el caso de que una de las válvulas de desagüe dejara de funcionar, asegurando un drenaje completo. La bañera debe instalarse fijamente y asegurar para garantizar que no haya movimiento y esté completamente rígida para evitar cualquier flacidez del suelo al utilizar la bañera.

Se recomienda que considere la posibilidad de montar la válvula de desagüe debajo del suelo para mantener el umbral del escalón al mínimo para asistir al usuario cuando quiera entrar a la bañera. Únicamente utilice sifones diseñados para bañeras bajas.

Si se instala en un recoveco, asegúrese de que la bañera pueda ser posicionada fácilmente (ya que la presión lateral puede distorsionar la puerta).

La bañera de inmersión ha sido fabricada en fibra de vidrio con una superficie con capa de gel. Al instalar la bañera, tenga cuidado, prestando atención especialmente a los bordes de la bañera, ya que son más frágiles que los bordes de una bañera acrílica.

Guía de Montaje Estándar.

1) **Posicione la bañera en el baño con cuidado.**
2) **Taladre y fije grifos.**
3) **Monte las válvulas de desagüe, rebosadero y sifones. Las tuberías de tuberías de desagüe de forma independiente o de manera acoplada.**
4) **Coloque la bañera en la posición que desee y ajústela a la altura mínima.**

   Nota: Es aconsejable fijar los listones sobre el suelo debajo de los pies de la bañera para evitar extender los pies demasiado lejos y para garantizar que los pies sean posicionados de forma recta y plana. En los suelos de madera, será necesario colocar listones (con mínimo 70mm x 45mm) deben colocarse directamente sobre las tablas del suelo para garantizar extender y soportar la carga.

5) **Asegúrese de que la bañera esté a nivel usando los cuatro pies ajustables en las esquinas exteriores y fije los pies fijamente.**
6) **Marque las secciones de la pared sobre las cuales pasarán los tubos de fontanería.**
7) **Extraiga la bañera, y coloque los tubos de fontanería en la posición correcta.**
8) **Vuelva a posicionar la bañera en el lugar que desee y fije al suelo usando los cuatro pies.**
9) **Conecte los tubos de fontanería. Las válvulas de desagüe pueden funcionar de manera independiente o unirse mediante el uso de una pieza en forma de T, una vez haya posicionado el sifón en línea. Consulte las guías de montaje para la Válvula Termostática y la Bomba en el caso de que se suministren.**
10) **Verifique la instalación de los tubos de fontanería para detectar fugas y el funcionamiento de la bomba.**
11) **Llene la bañera al máximo y deje el agua dentro durante unos 30 minutos para verificar que**

la puerta está completamente sellada.

12) **Mientras verifica que la puerta esté completamente sellada, posicione el faldón frontal y lateral, ajustando el tamaño del faldón a la medida deseada.**

13) **Marque la parte inferior de los faldones en la base del suelo. Fije listones a lo largo del suelo detrás de los faldones.**

14) **Reajuste los faldones frontales y laterales. Taladre a través de la parte inferior en el listón y la parte superior del marco de madera de la bañera. Presione los faldones sobre los clips de retención preinstalados en la bañera. No utilice un sellador de silicona, ya que esto impide el acceso cuando necesita llevar a cabo su mantenimiento.**

15) **Aplique silicona entre la bañera y las paredes donde sea necesario.**

16) **Finalmente vacíe la bañera y <u>Deje la Puerta Abierta</u> para evitar la sobre compresión y el desgaste del sello.**

17) **Infórmele al cliente sobre cómo se debe usar de la bañera.**

- **Consulte 'Instrucciones de Operación/Cuidado y Mantenimiento' y deje una copia con el cliente.**

- **No deje la puerta en posición cerrada al finalizar. Avísele al cliente que la puerta debe dejarse abierta cuando no esté en uso para preservar el sello.**