Hudson Reed

Cisterna con Estructura Empotrable para WC

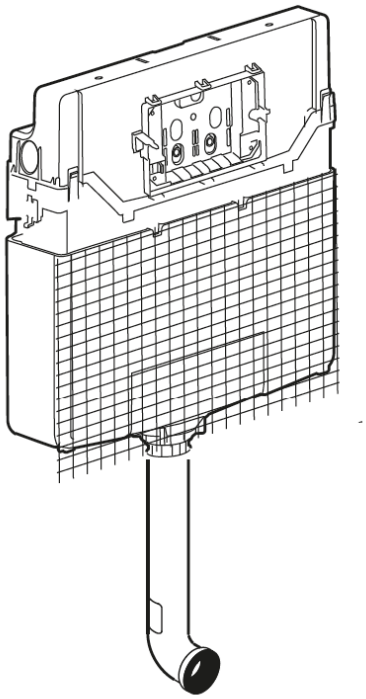

Guía de Instalación

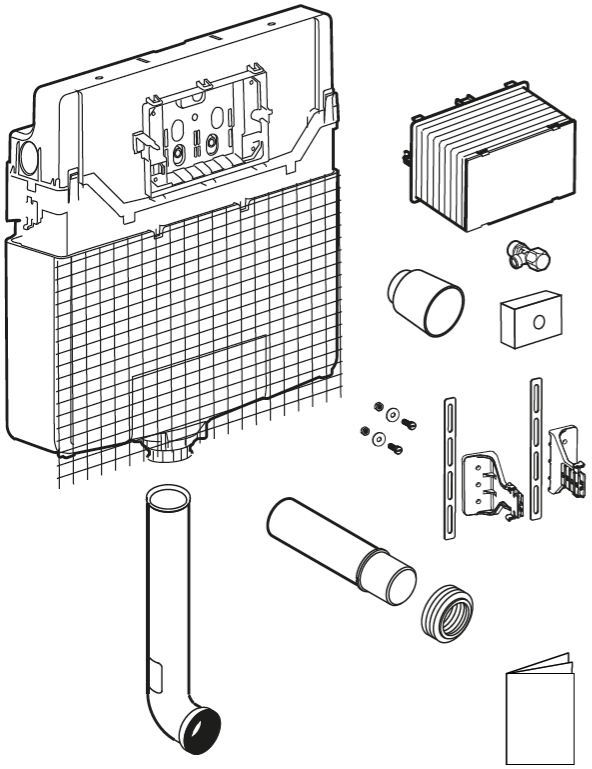

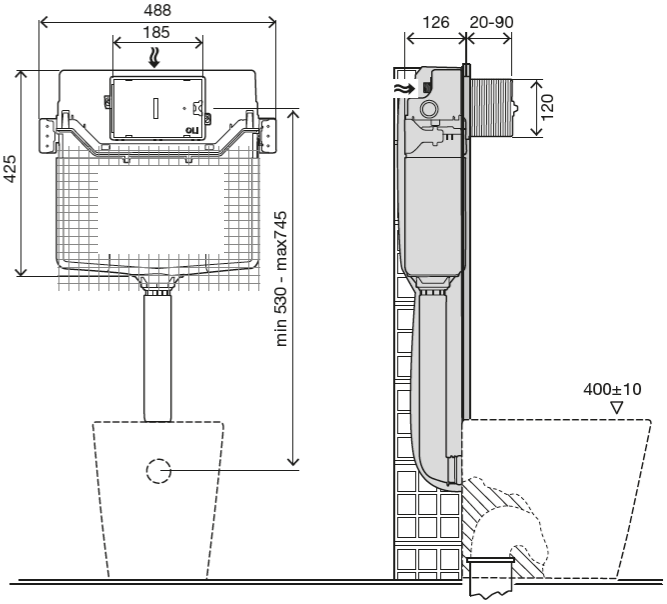

(dimensions in millimeters)

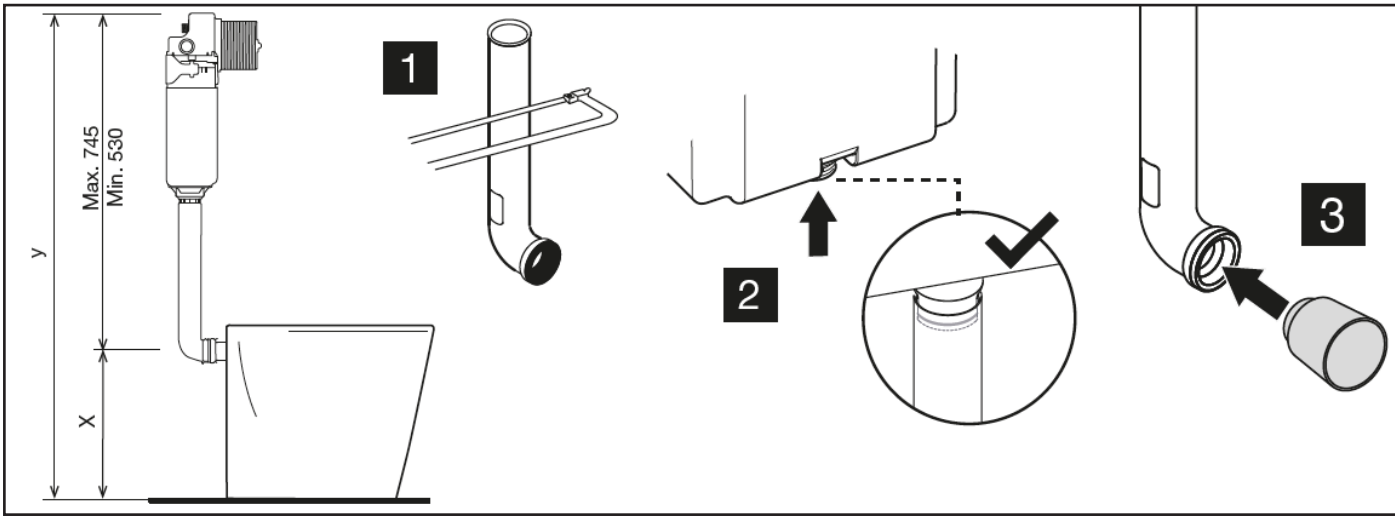

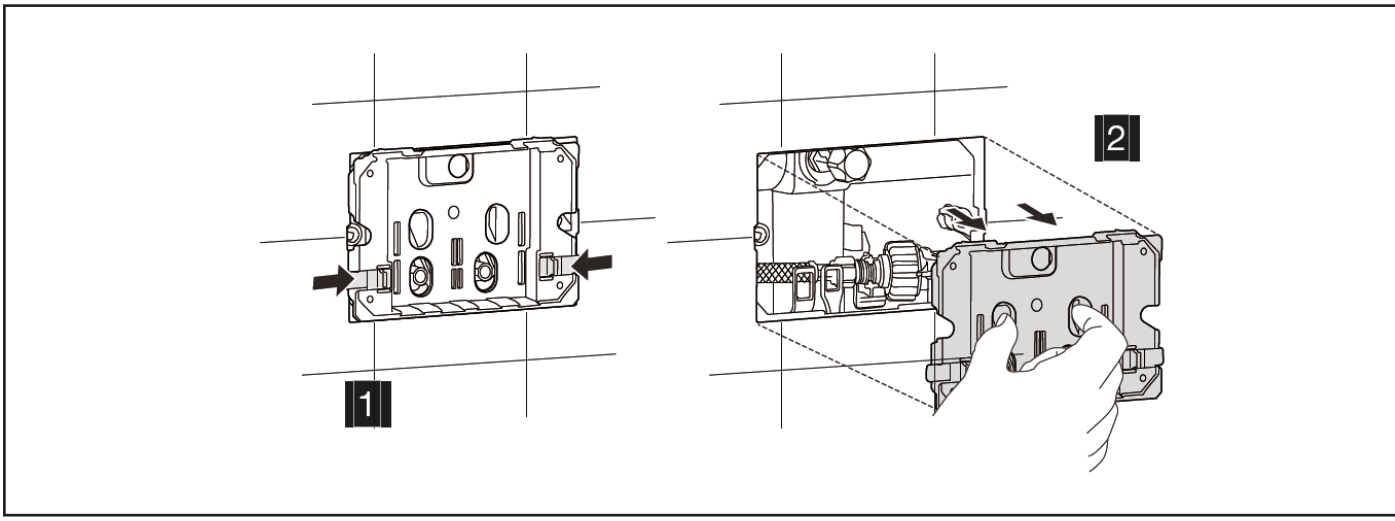

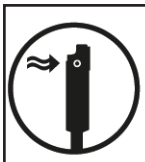

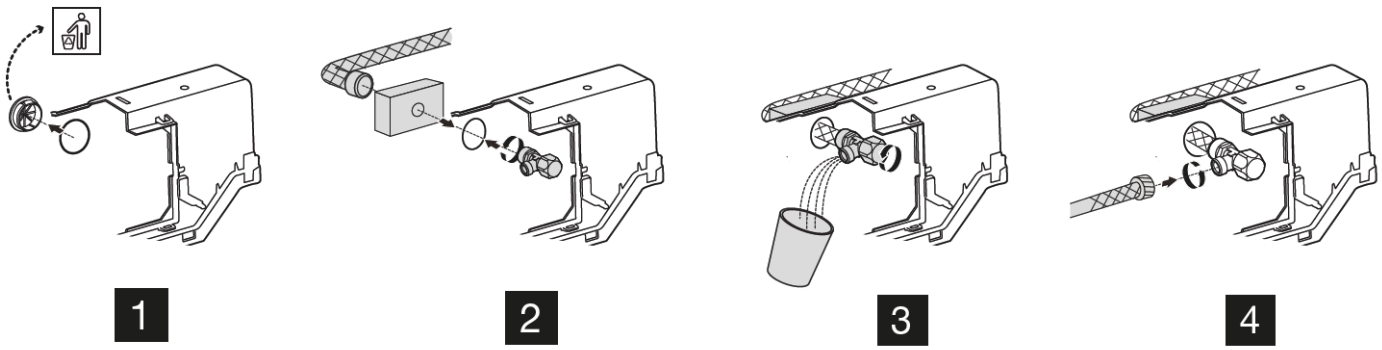
1
2
3
4

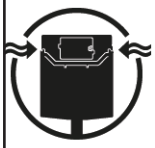

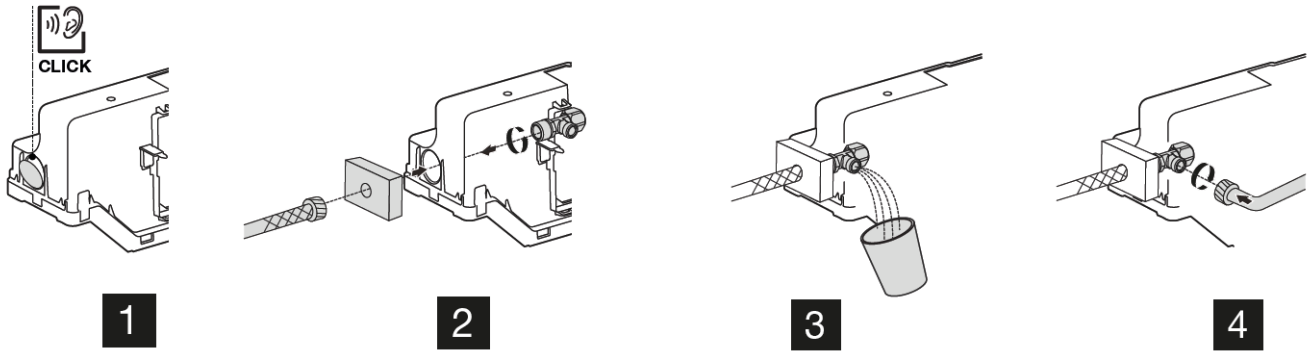
CLICK
1
2
3
4

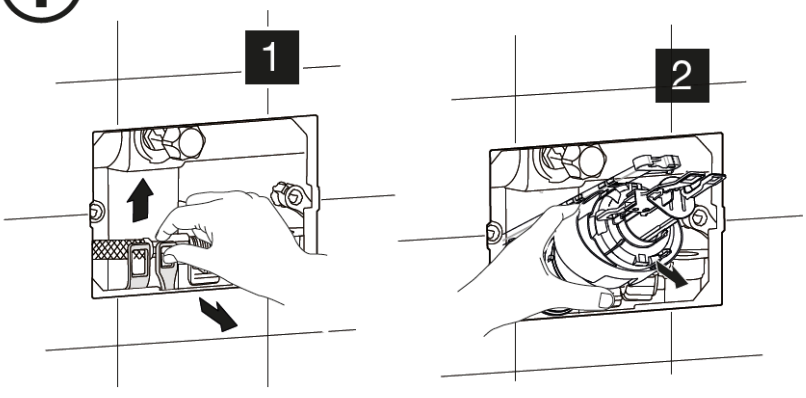
1
2

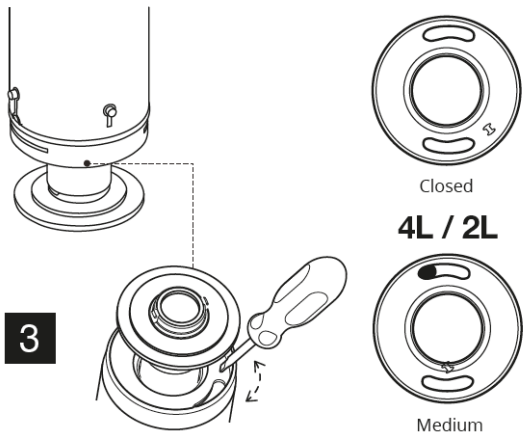
7L/3L
Closed
4L / 2L
Medium
3

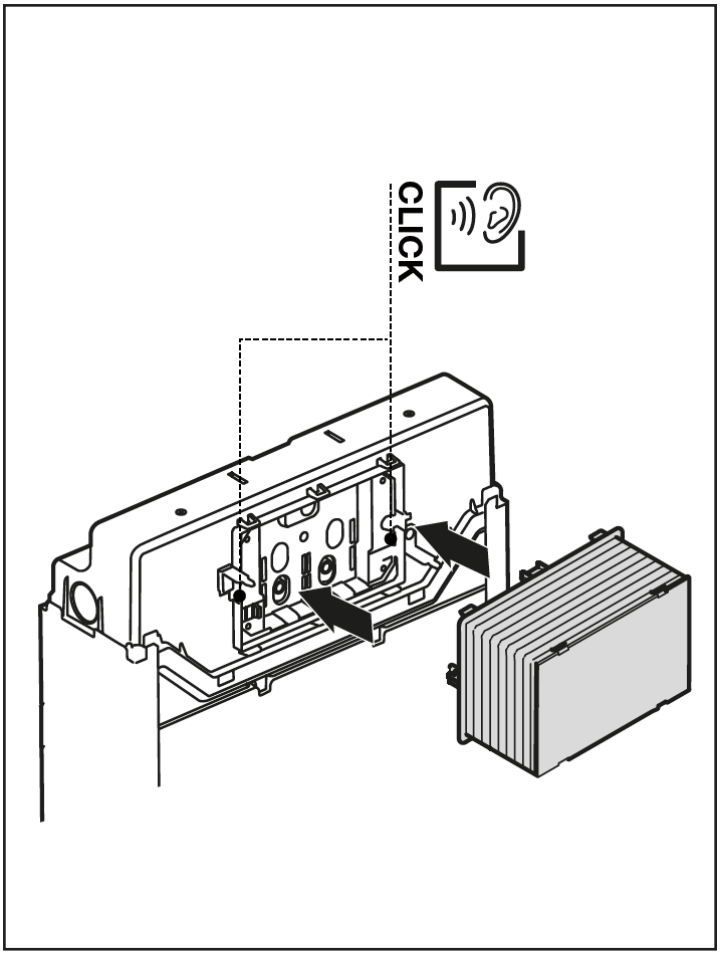
CLICK

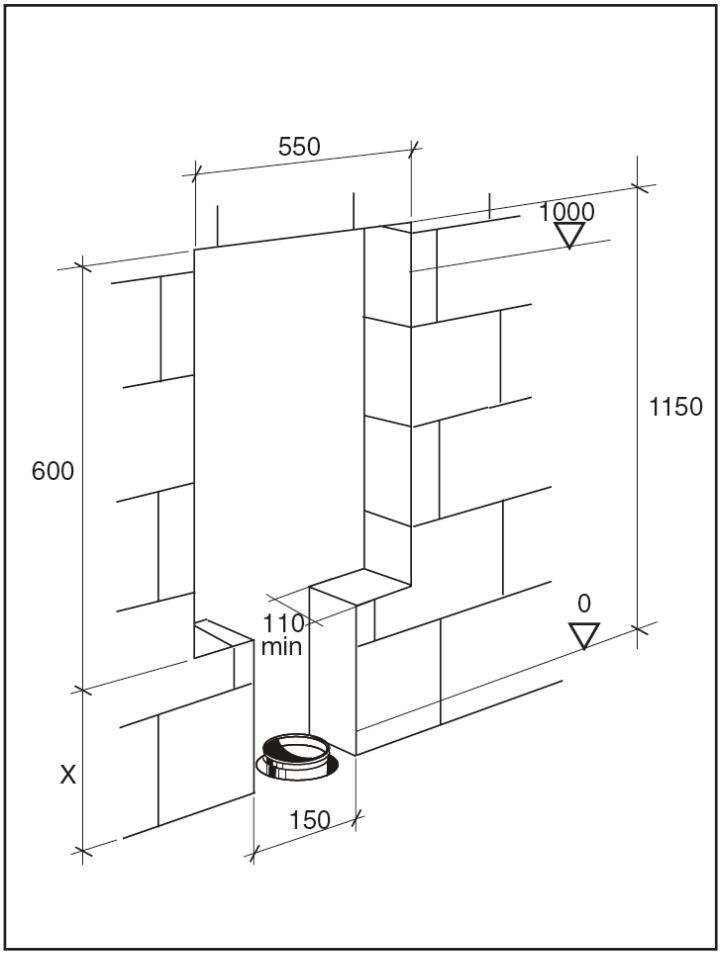
550
1000
1150
600
110
min
0
X
150

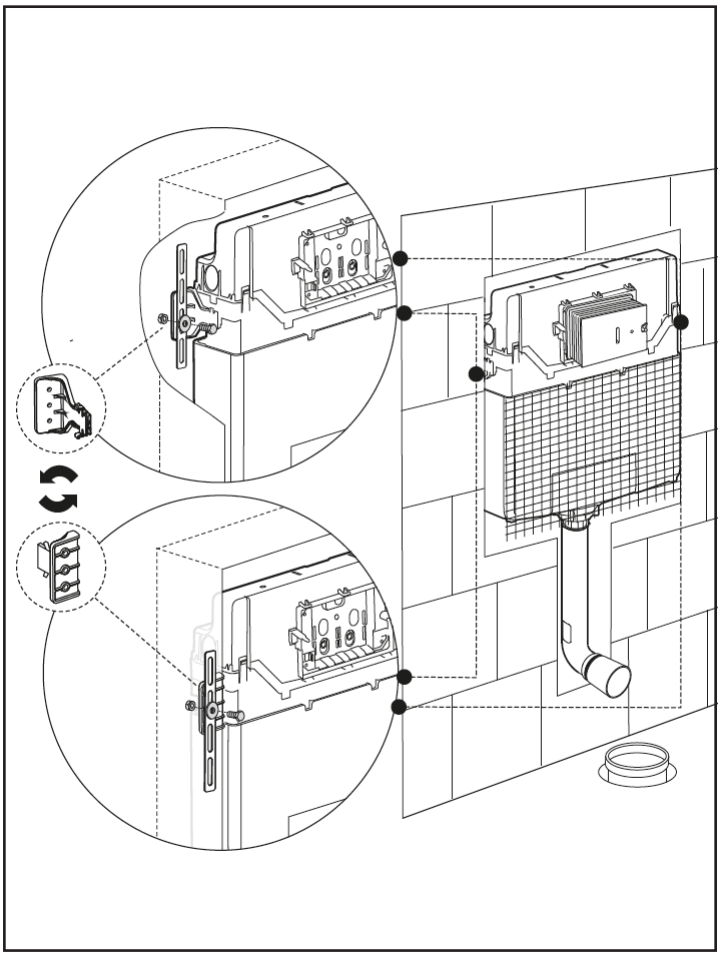

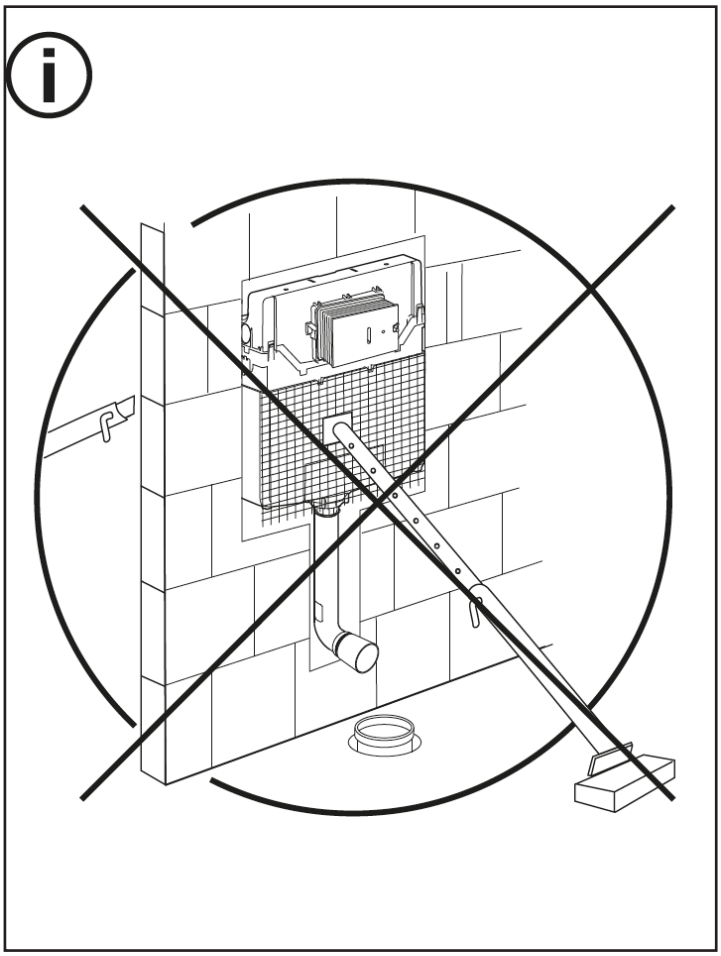

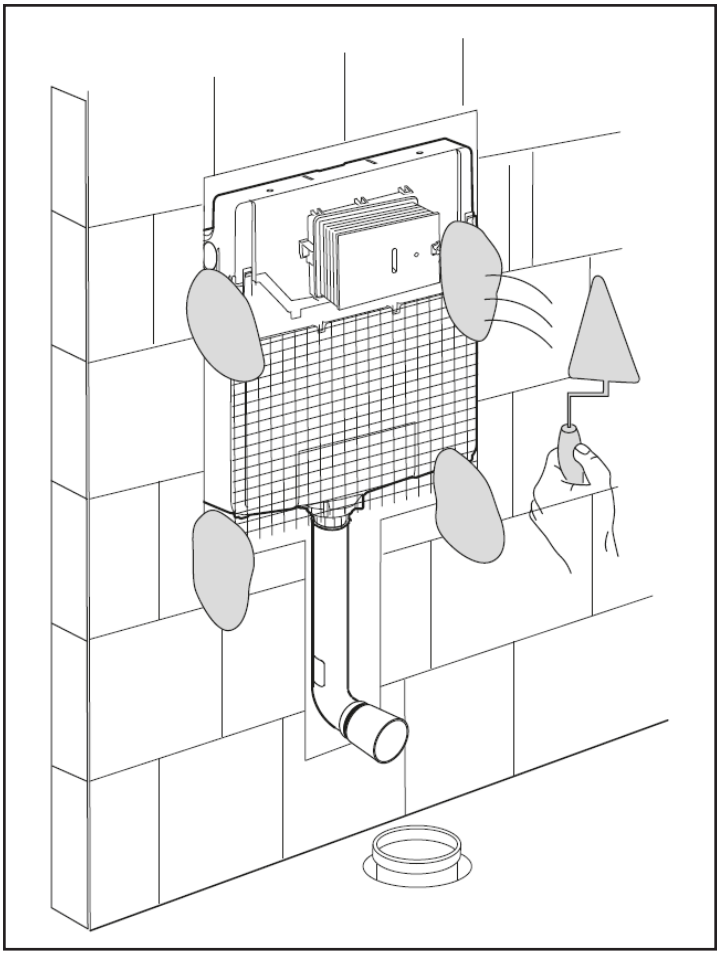

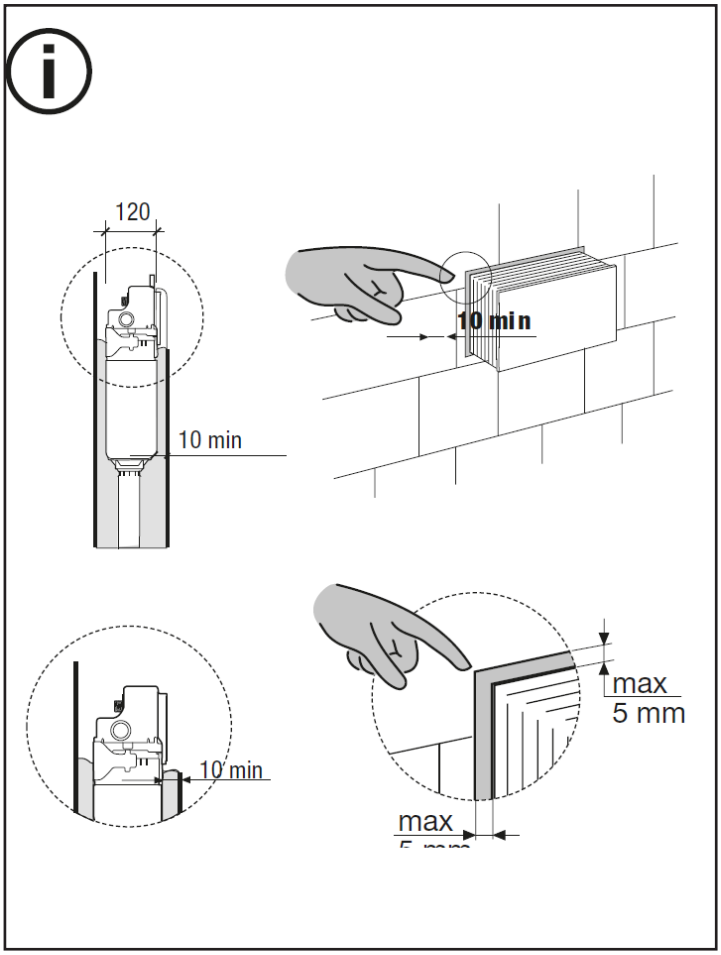
120
10 min
10 min
10 min
max
5 mm
max

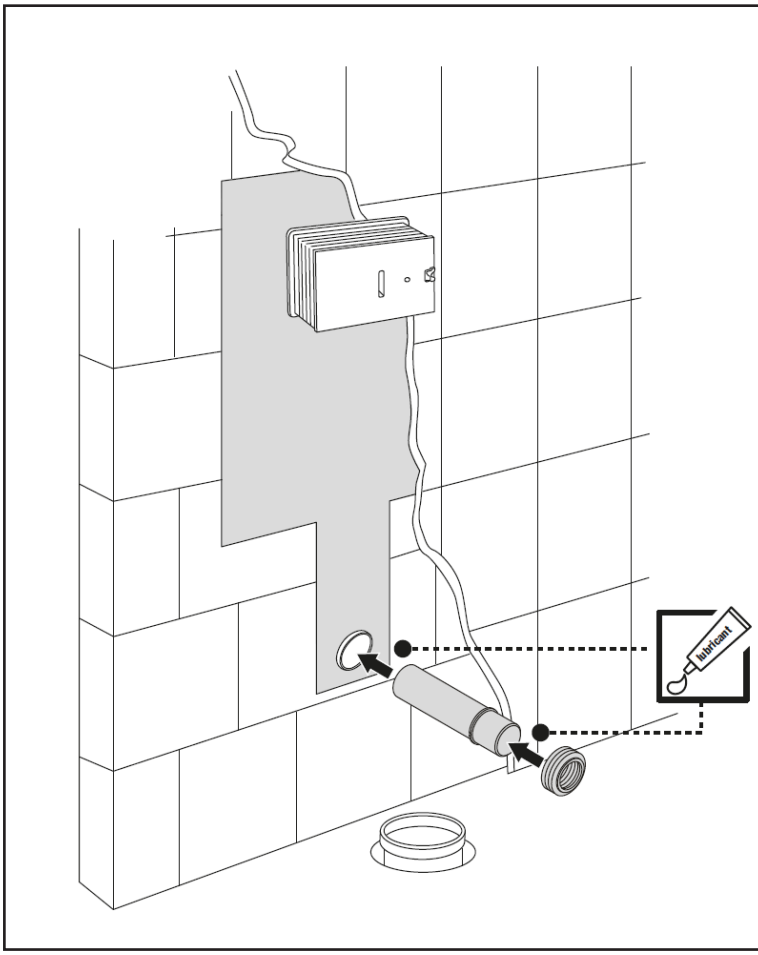
lubricant

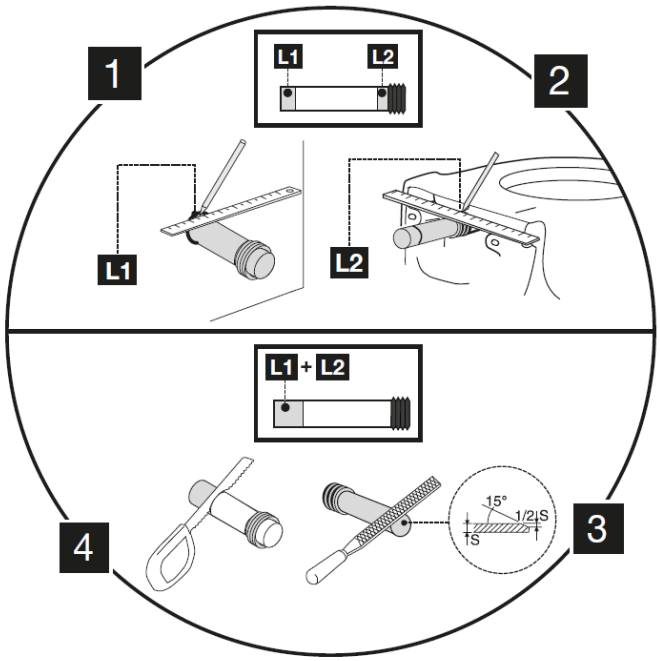
1
L1
L2
2
L1
L2
L1 + L2
4
3
15°
1/2 S
1S

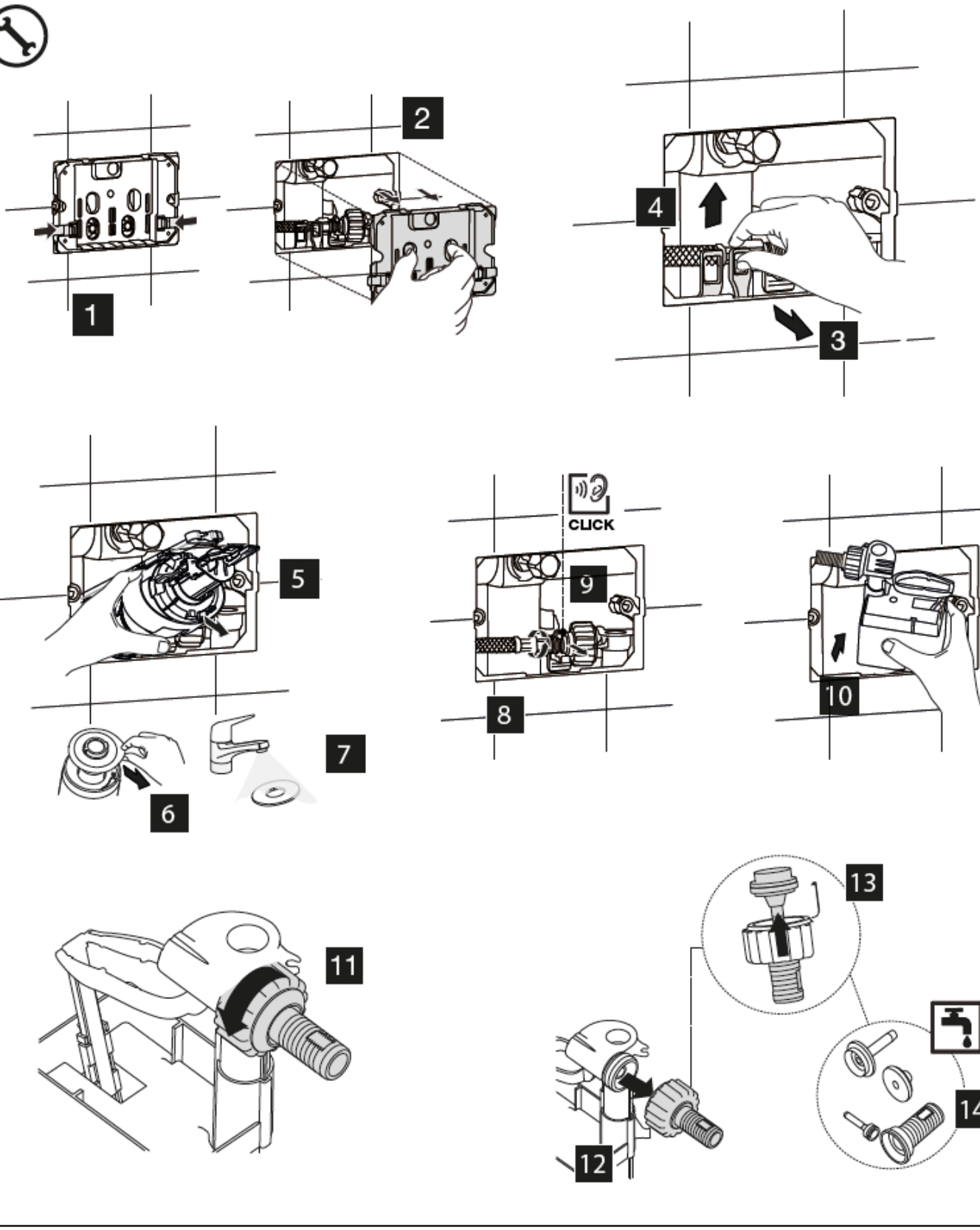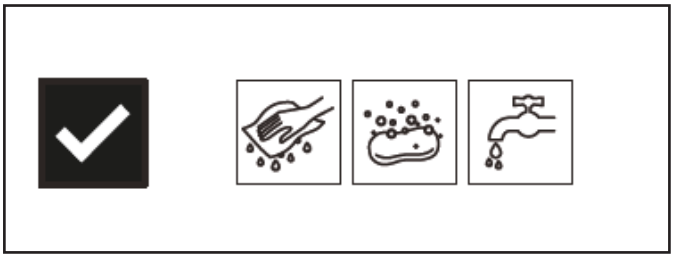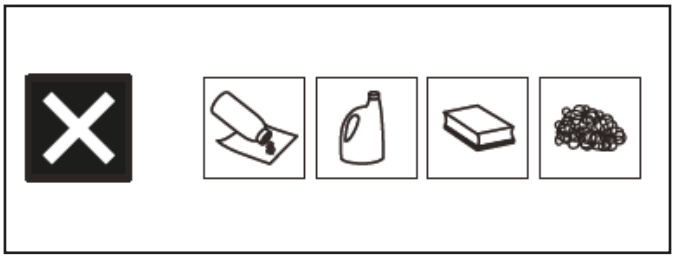
1
2
3
4
5
6
7
CLICK
8
9
10
11
12
13
14