Hudson Reed

Asiento para WC Tradicional

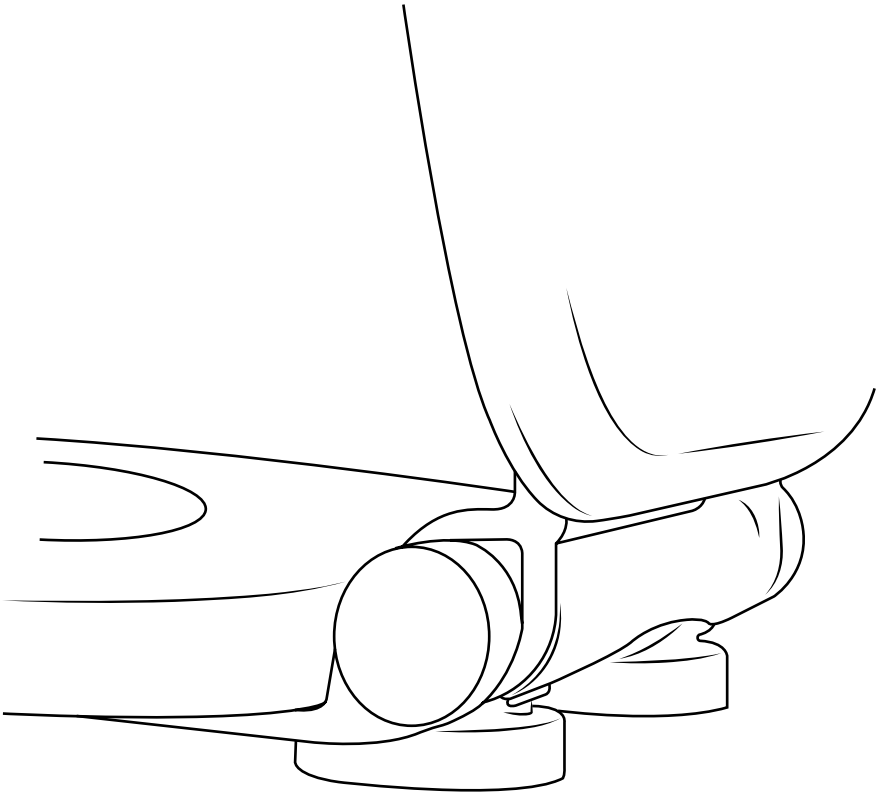

Guía de Instalación

Instalación

Herramientas necesarias para completar la instalación:

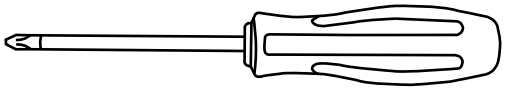

Partes suministradas:

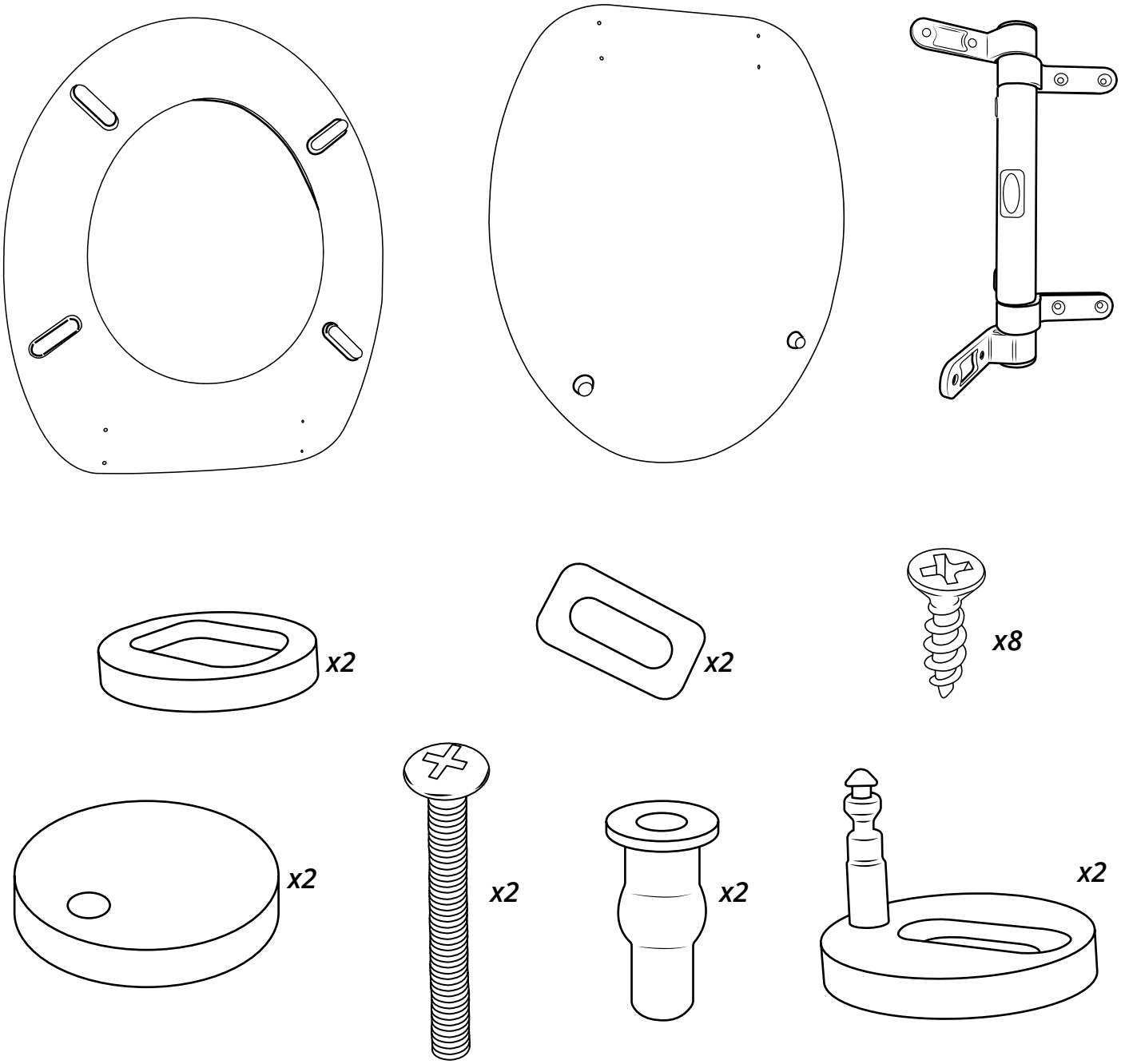

1

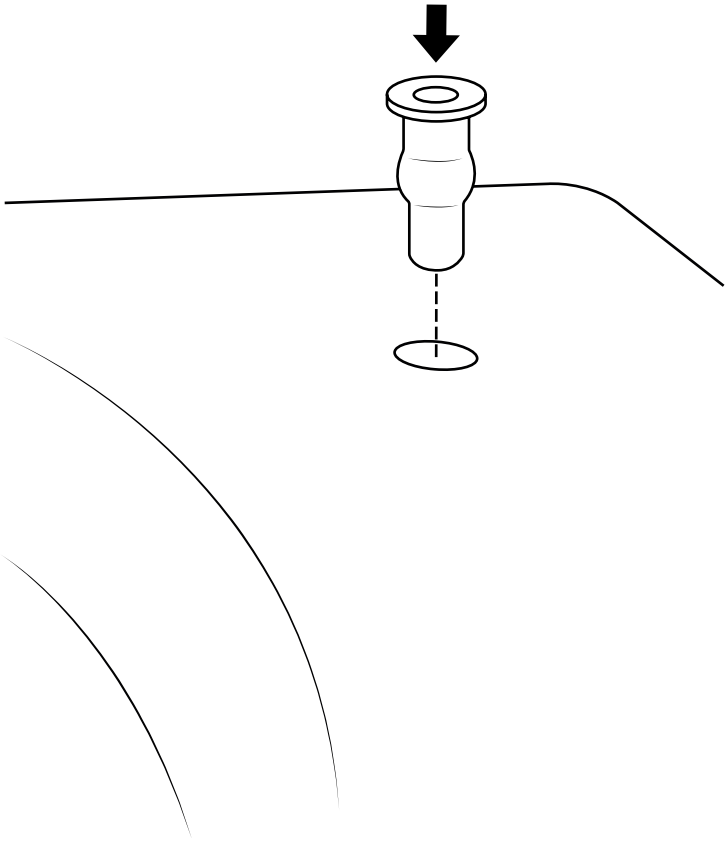

2

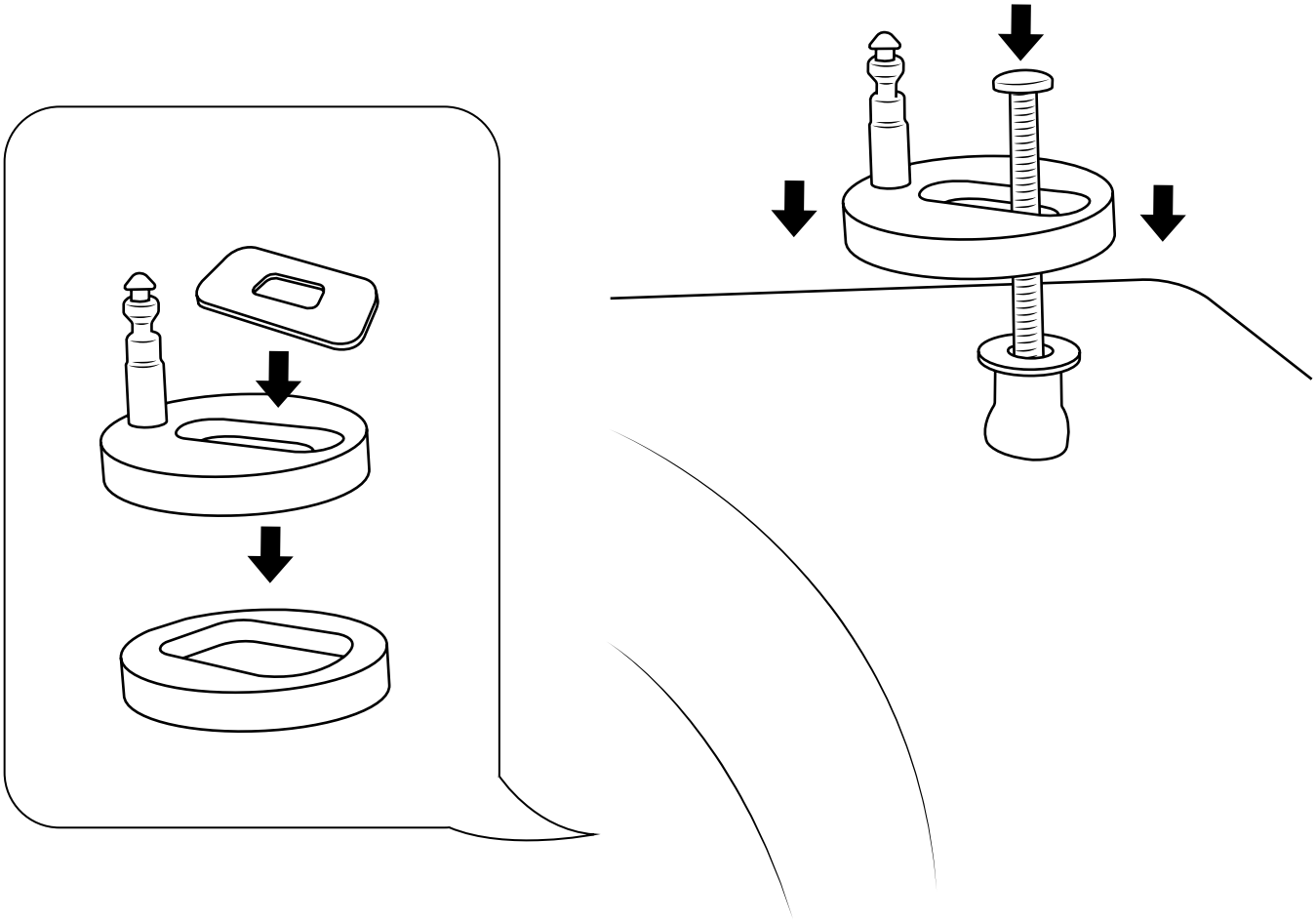

3

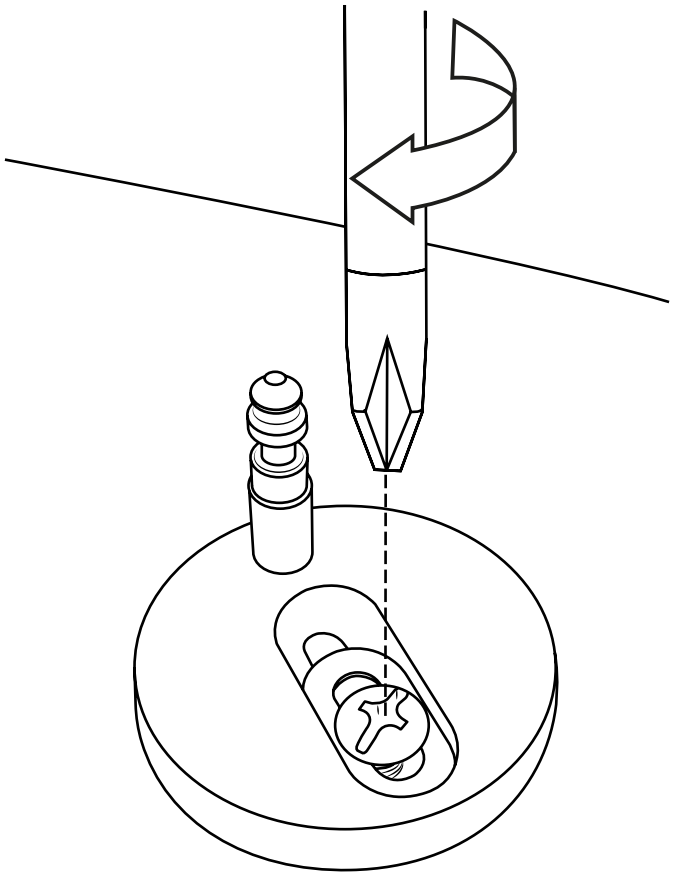

4

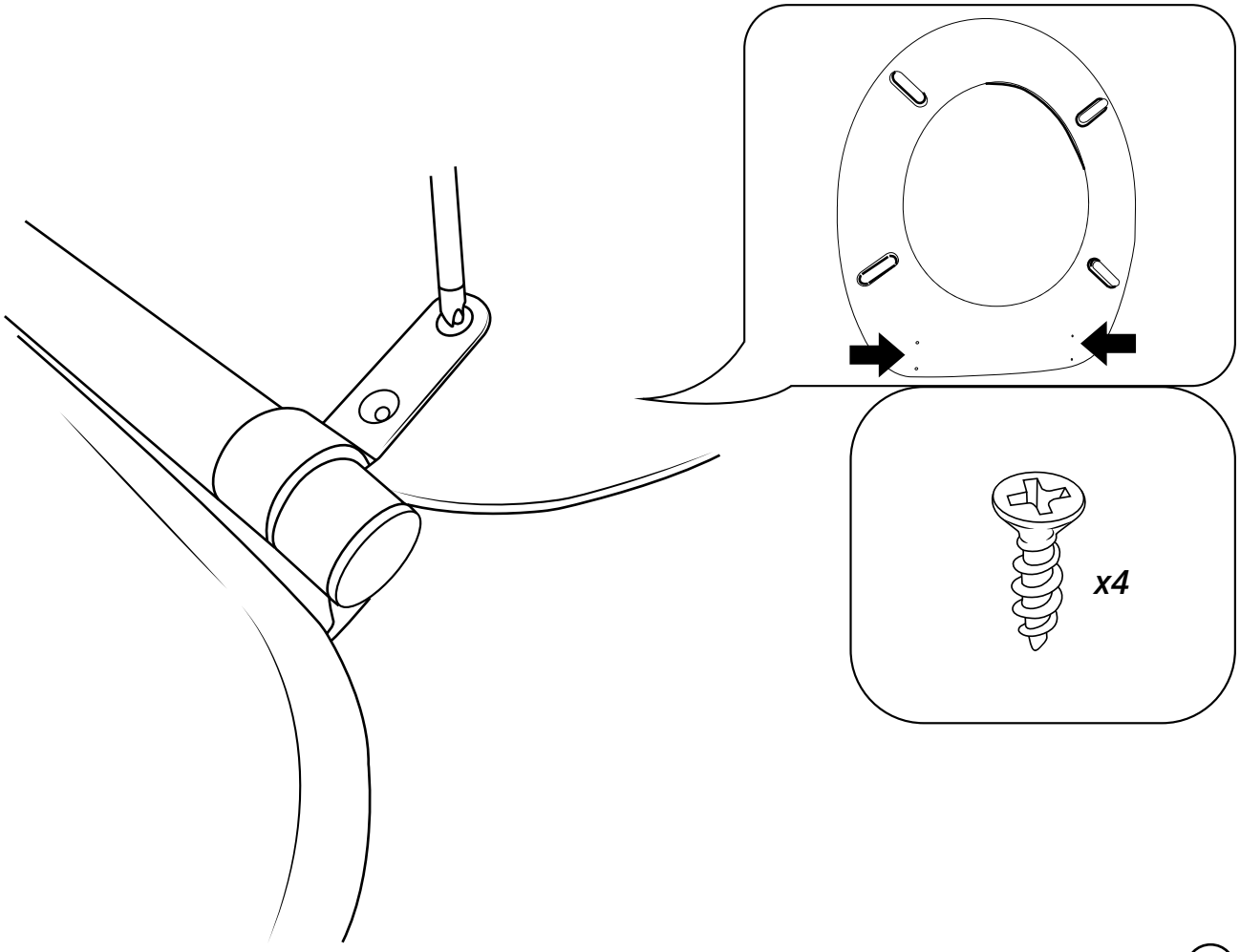

5

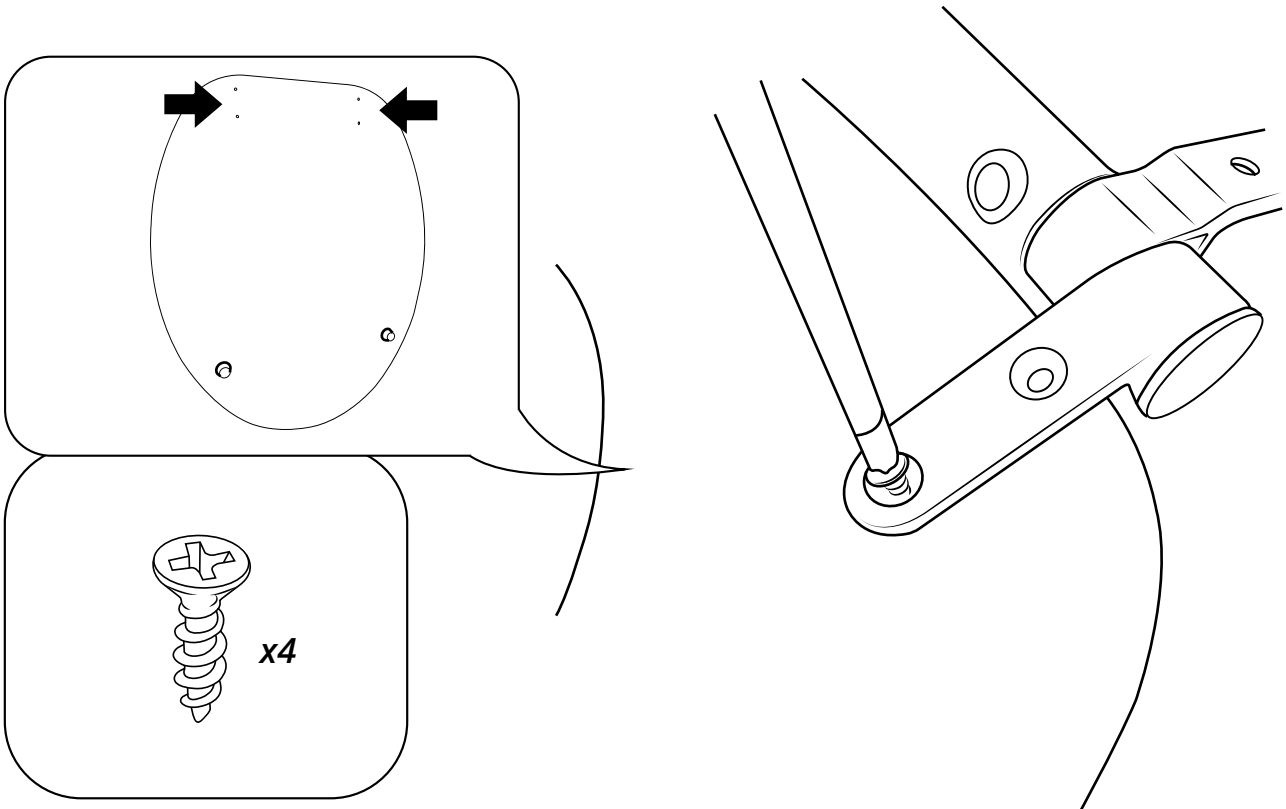

6

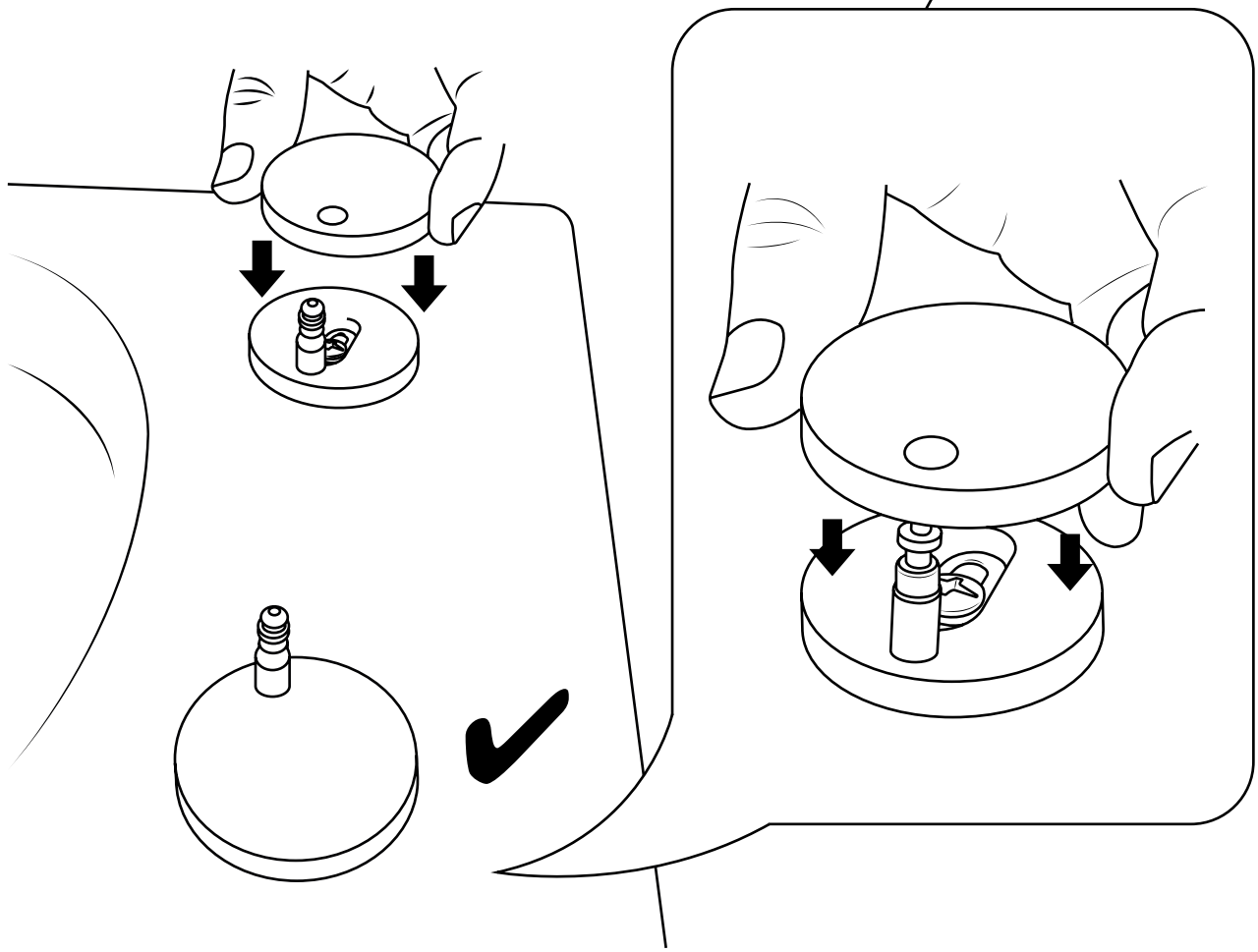

7

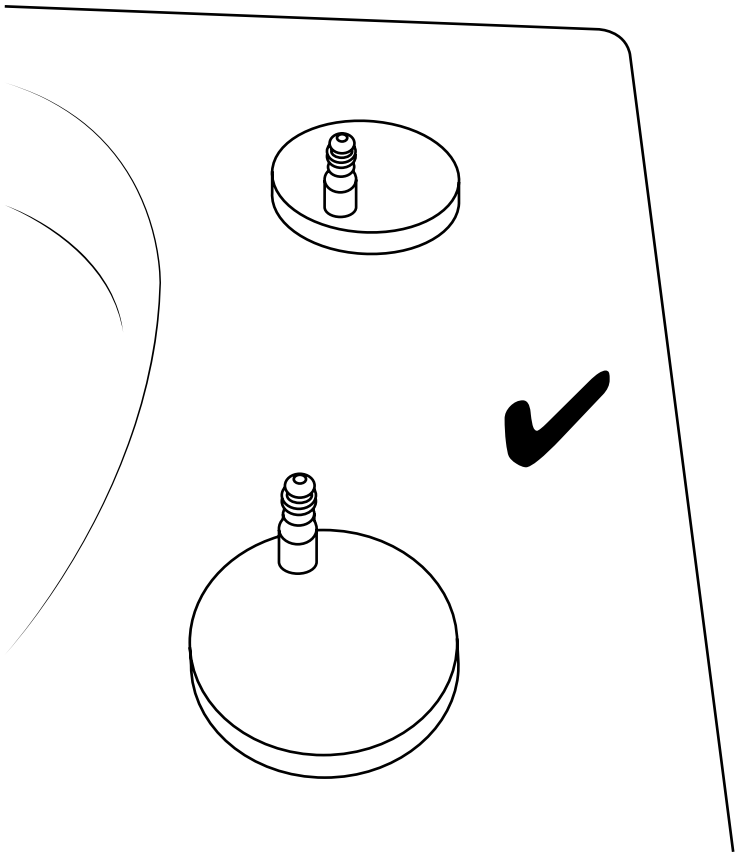

8

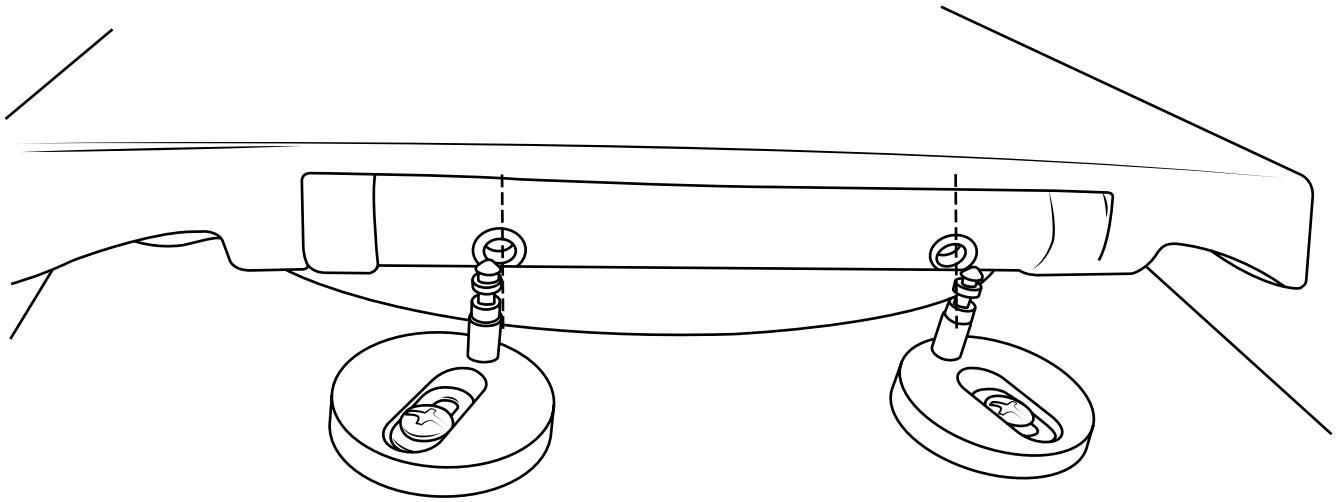

9

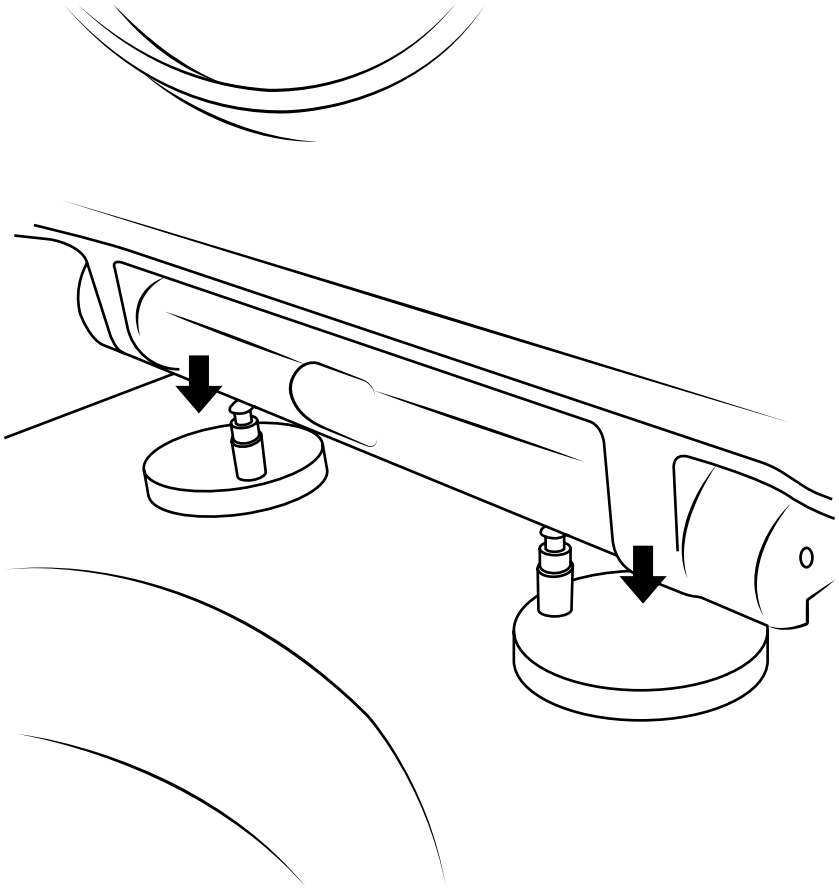
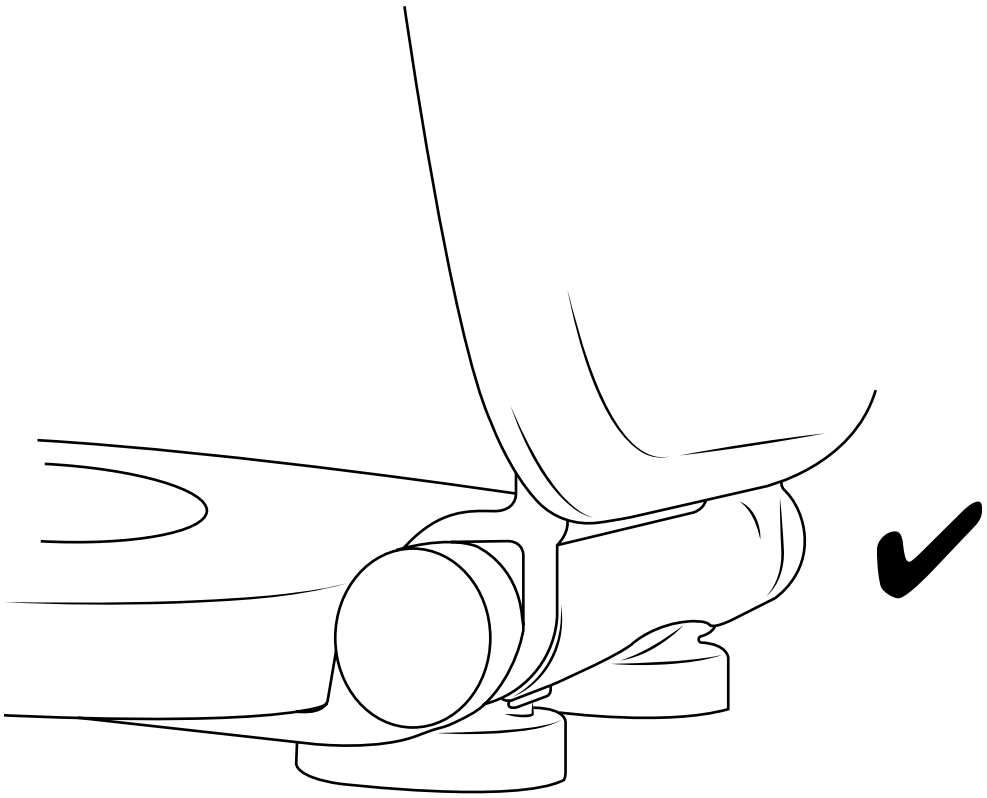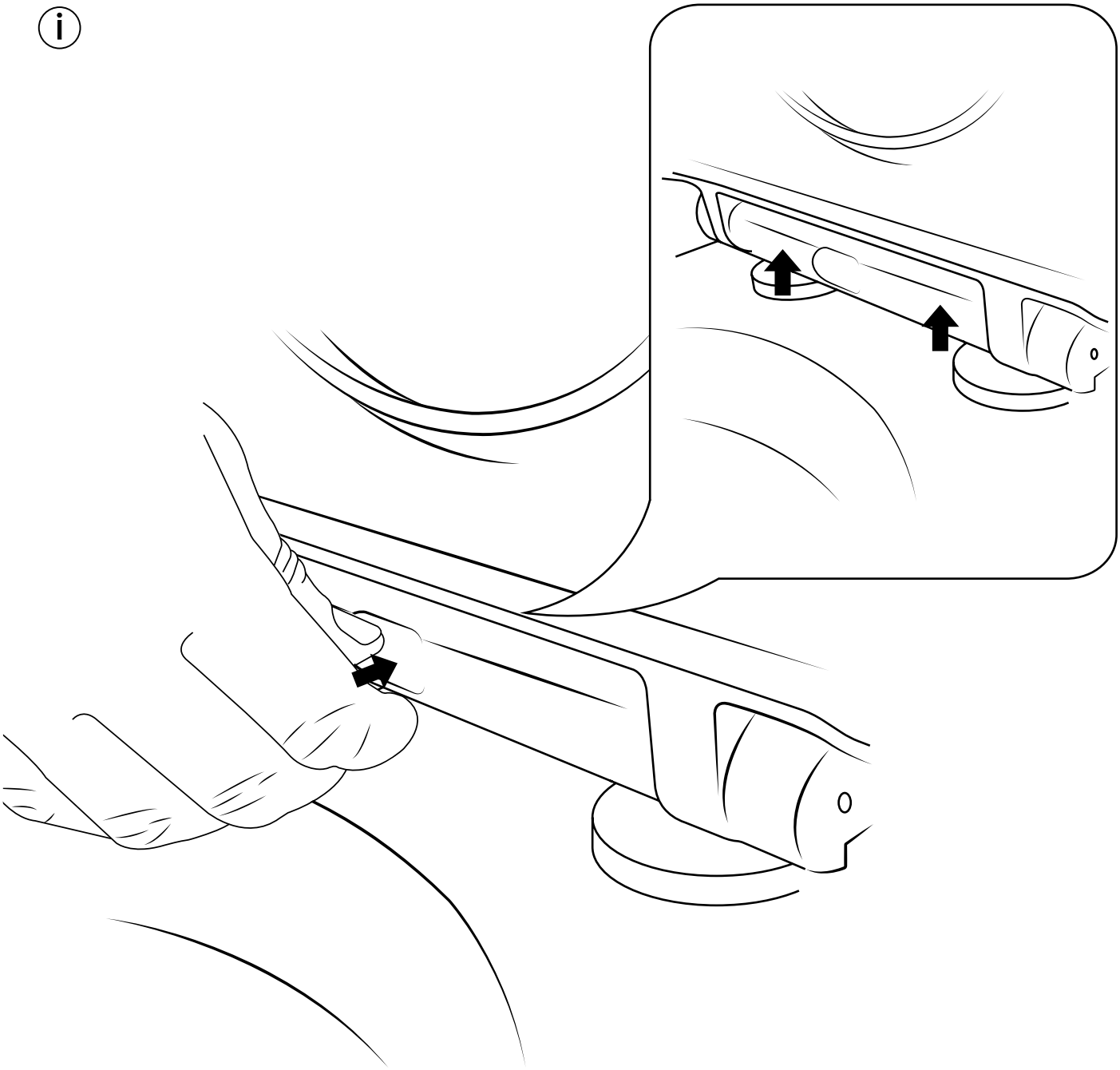
10