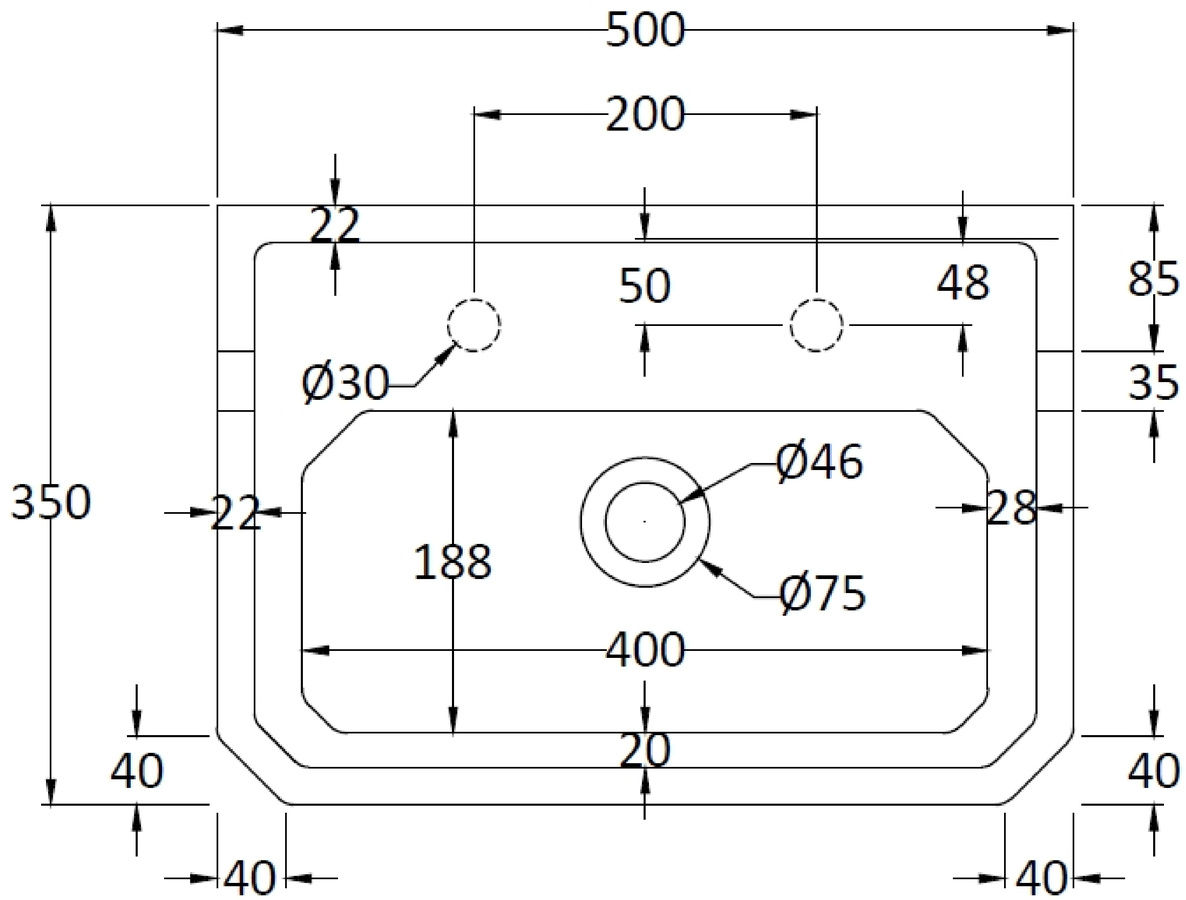
500
200
22
50
48
85
35
Ø30
350
22
188
Ø46
Ø75
28
400
20
40
40
40
40

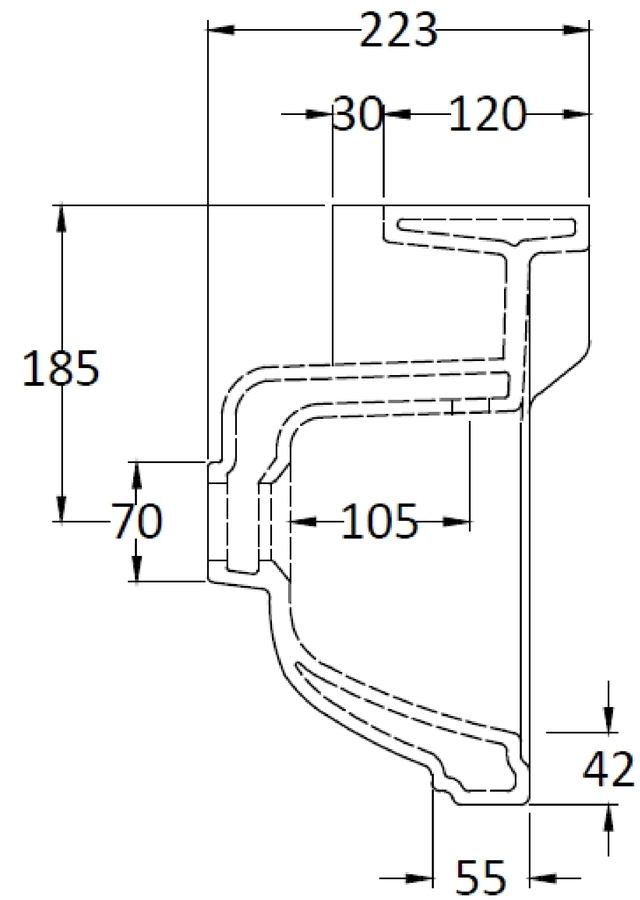
223
30
120
185
70
105
42
55

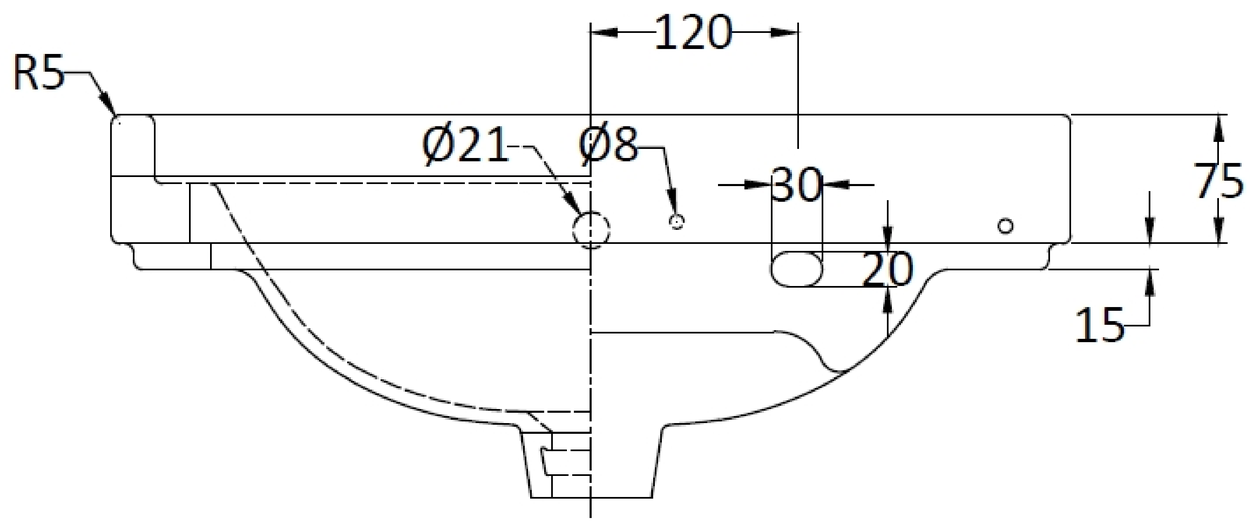
R5
120
Ø21
Ø8
30
75
20
15

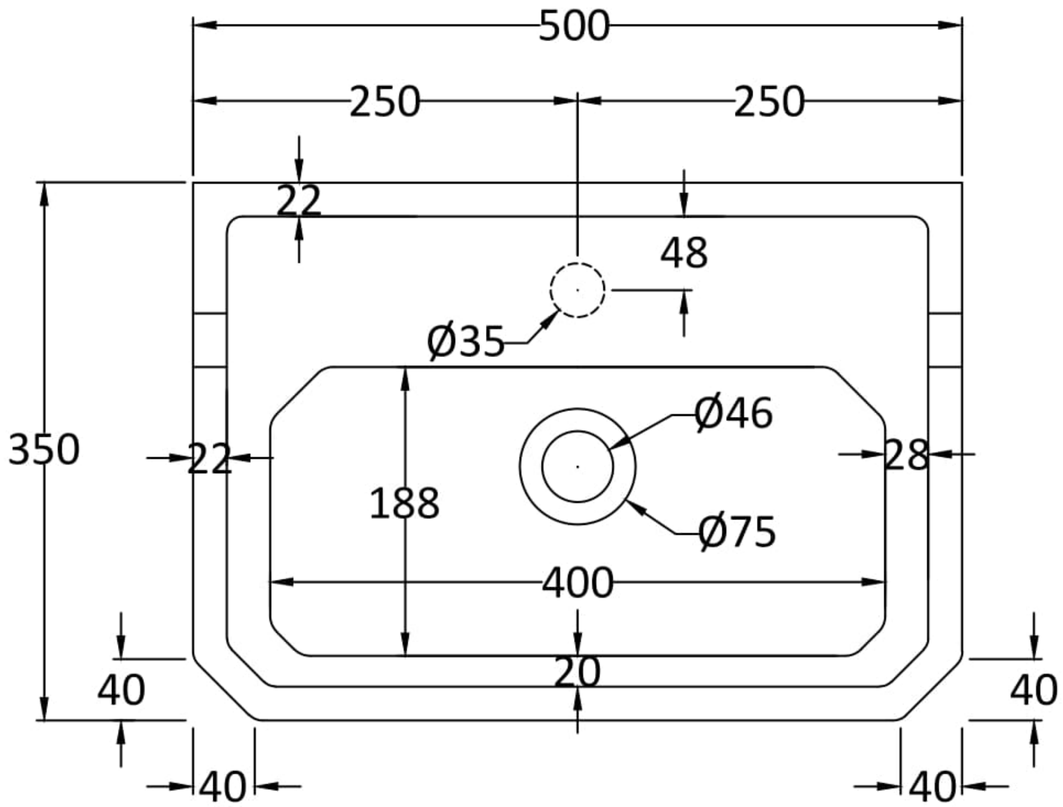
500
250
250
22
48
Ø35
350
22
Ø46
28
188
Ø75
400
20
40
40
40
40

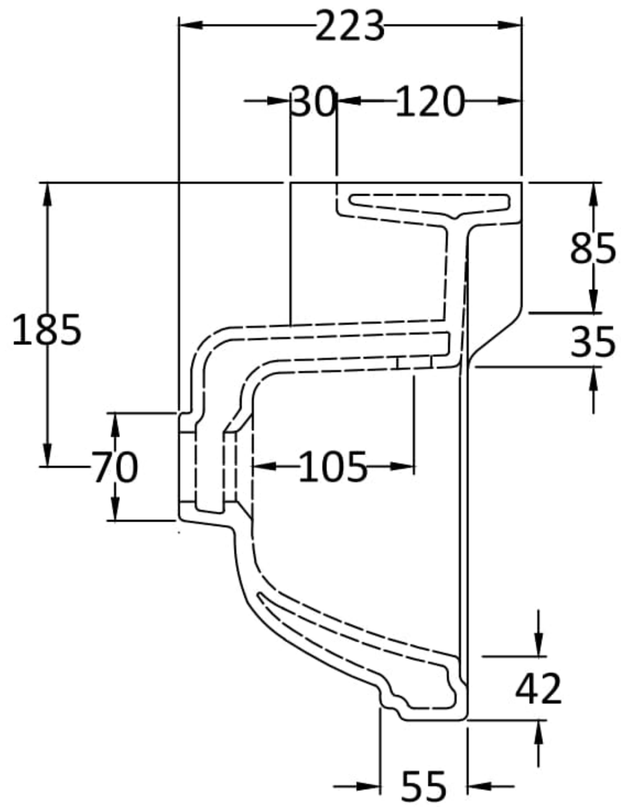
223
30
120
85
185
35
70
105
42
55

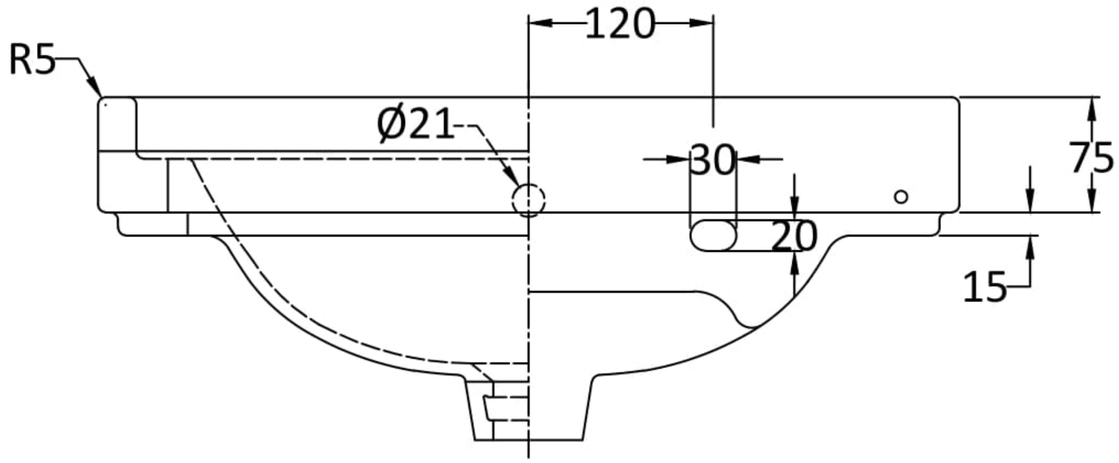
120
R5
Ø21
30
75
20
15